Da montante, rullo regolabile in nylon.

***Vertical profiles**, adjustable nylon roller.*

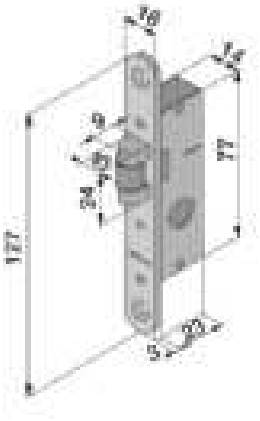

ARTICOLO *Article*	FINITURA *Finish*	E		Quantità min. da ordinare	
114.15.01.0I	Acciaio nichelato 16 mm B/T - *Nickel steel width 16 mm*	15	100	1	
114.15.30.0I	Cromo Satinato - *Satin chrome*	15	100	1	

A RICHIESTA	**Art.**	***Not included***
Contropiastra	830.22.01.0	*Striking plates*

FRONTALE BORDO TONDO
ROUND FRONTPLATE

Da montante, rullo regolabile in nylon.

***Vertical profiles**, adjustable nylon roller.*

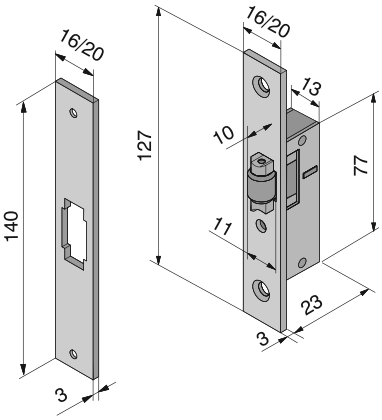

ARTICOLO *Article*	FINITURA *Finish*	E		Quantità min. da ordinare	
114.15.01.0Q	Acciaio nichelato 16 mm B/Q - *Nickel steel width 16 mm*	15	100	1	
114.15.02.0Q	Acciaio nichelato 20 mm B/Q - *Nickel steel width 20 mm*	15	100	1	

IN DOTAZIONE	**Art.**	***Included***
Incontri	830.20.01.0 - 16 mm 830.20.02.0 - 20 mm	*Striking plate*

FRONTALE BORDO QUADRO
SQUARE FRONTPLATE

Da montante, scrocco reversibile.

***Vertical profiles**, reversible latch.*

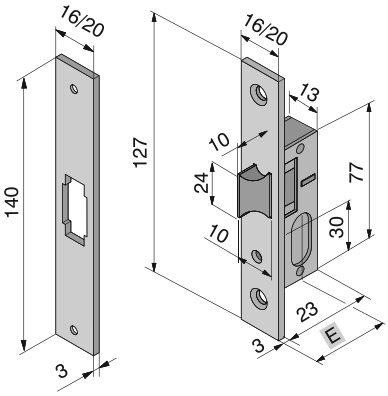

ARTICOLO *Article*	FINITURA *Finish*	E		Quantità min. da ordinare	
115.15.01.0	Acciaio nichelato largh. 16 mm - *Nickel steel width 16 mm*	15	100	1	
115.15.02.0	Acciaio nichelato largh. 20 mm - *Nickel steel width 20 mm*	15	100	1	

IN DOTAZIONE	**Art.**	***Included***
Incontri	830.20.01.0 - 16 mm 830.20.02.0 - 20 mm	*Striking plate*

A RICHIESTA	**Art.**	***Not included***
Cilindro base da mm 54	702.22.22.0	*Brass cylinder 54 mm*
Altri cilindri passanti	702	*Other cylinders*
Borchie	800.05-800.08	*Roses*