Per cancelli e porte in ferro, due mandate.

***For steel gates and doors**, two turns.*

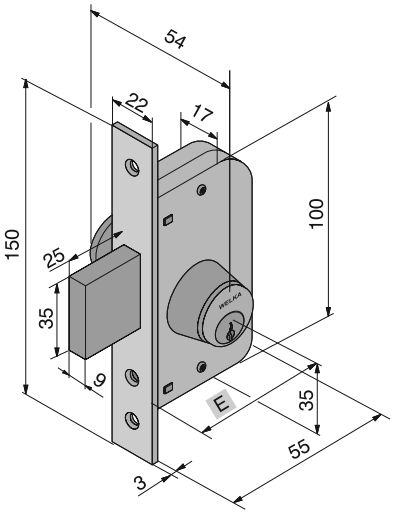

ARTICOLO *Article*	FINITURA *Finish*	E			Quantità min. da ordinare	
066.30.00.0	Acciaio zincato, lungh. catenaccio 25 mm *Zink steel, lenght 25 mm*	30	1	30	1	
066.30.40.0	Acciaio zincato, lungh. catenaccio 65 *mm* *Zink steel, lenght 65 mm*	30	1	30	6	

IN DOTAZIONE	**Art.**	***Included***
Cilindro fisso	605.00.00.1	*Fixed cylinders*

Per cancelli e porte in ferro, due mandate e scrocco.

***For steel gates and doors**, two turns and latch.*

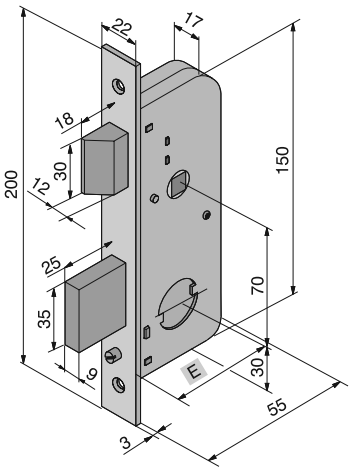

ARTICOLO *Article*	FINITURA *Finish*	E			Quantità min. da ordinare	
067.30.00.0	Acciaio zincato, lungh. catenaccio 25 mm *Zink steel, lenght 25 mm*	30	1	50	1	
067.30.40.0	Acciaio zincato, lungh. catenaccio 65 mm *Zink steel, lenght 65 mm*	30	1	30	6	

A RICHIESTA	**Art.**	***Not included***
Cilindro base da mm 54	607.22.22.0	*Brass cylinder 54 mm*
Altri cilindri passanti	607	*Other cylinders*

Per cancelli e porte in ferro, da infilare a gancio rientrante.

***For steel gates and doors**, mortice lock with re-entering hook.*

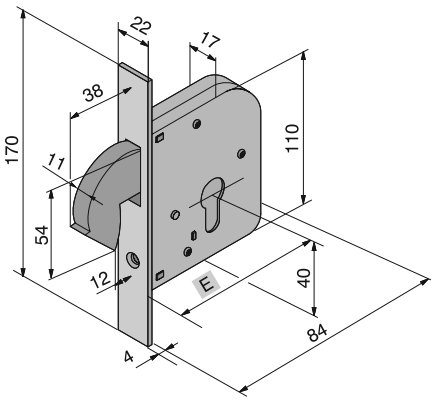

ARTICOLO *Article*	FINITURA *Finish*	E			Quantità min. da ordinare	
068.50.00.0	Acciaio zincato - *Zink steel*	50	1	50	1	

A RICHIESTA	**Art.**	***Not included***
Cilindro base da mm 54	700.22.22.0 Leva DIN	*Brass cylinder 54 mm*
Altri cilindri passanti	700 Leva DIN	*Other cylinders*
Borchie	800.06.00.0	*Roses*
	805.09.00.0	