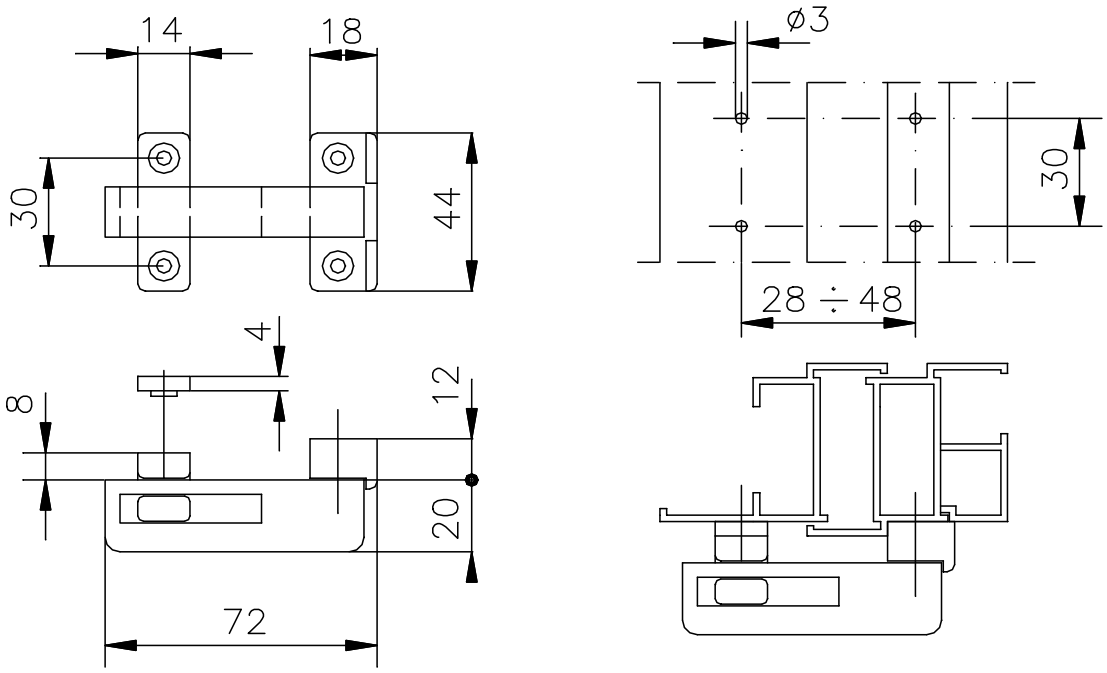808