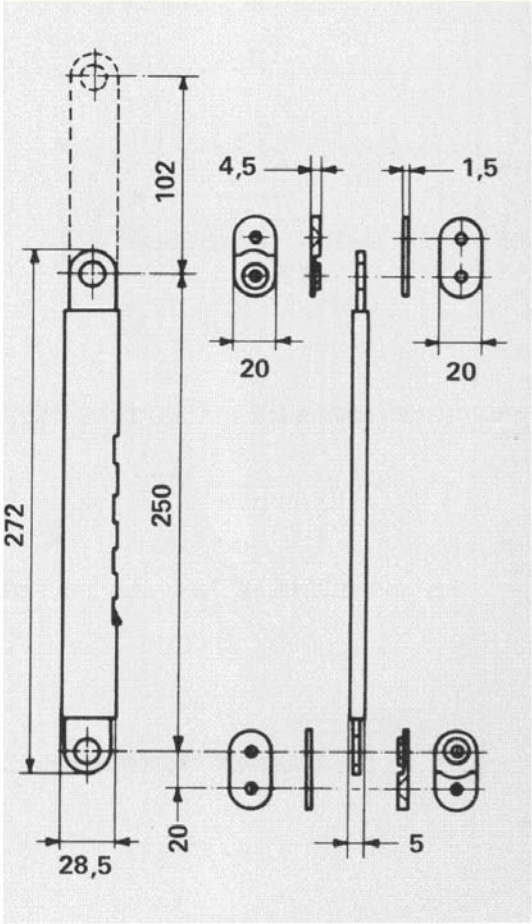
102
4,5
1,5
20
20
272
250
20
28,5
5

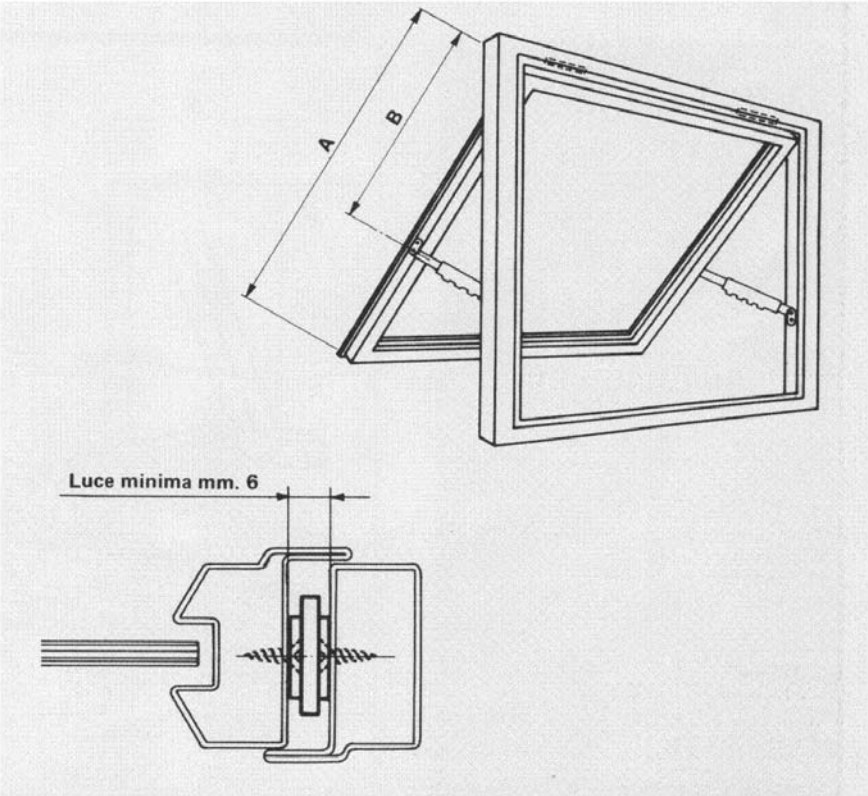
A
B
Luce minima mm. 6