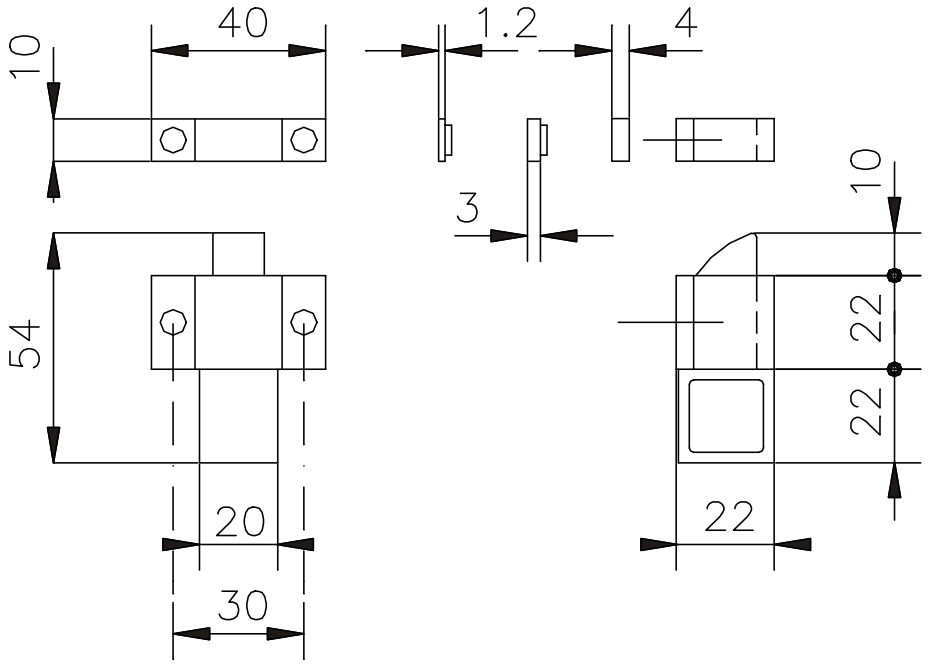
40
1.2
4
10
3
10
54
22
22
20
22
30

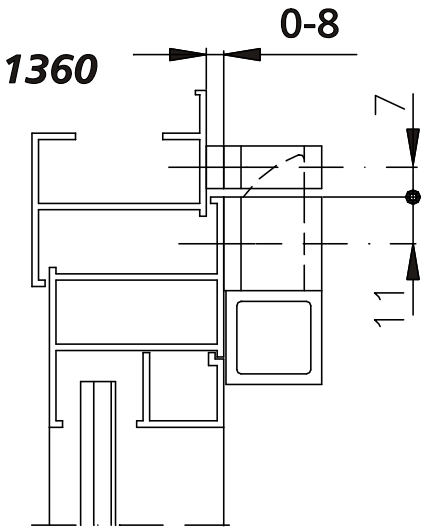
1360
0-8
7
11

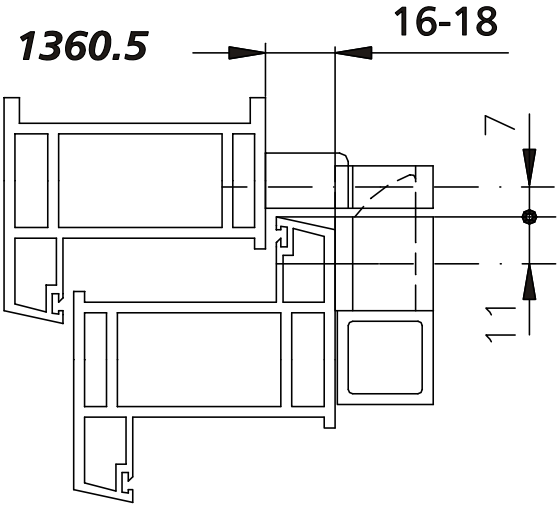
1360.5
16-18
7
11