Motor Controller 1 AC WM/PCB 100-240 V ac

animeo Solo | **animeo IB+** | animeo KNX | animeo LON

SOLUZIONE PER COMMERCIAL BUILDINGS

Rif. 1860121

Rif. 1860122

Motor Controller per tapparelle, schermi solari, veneziane esterne e finestre motorizzate.

Per controllare 1 motore a 230 V AC attraverso un doppio pulsante non interbloccato locale o attraverso il sistema di gestione animeo IB+ Premium.

Disponibile in due versioni: per montaggio a muro (WM) e per montaggio a quadro elettrico (PCB).

Vantaggi installativi

> Flessibilità di installazione: in controsoffitto, in pavimento flottante, in prossimità della finestra, in canalizzazioni elettriche o in quadri elettrici su guida DIN.

> Rapidità e facilità di cablaggio attraverso :

1. connettori a molla e doppi terminali per evitare scatole di giunzione
2. ampio spazio per la connessione dei cavi
3. LED per visualizzare lo stato del Motor Controller.

Vantaggi funzionali

> Gli utenti possono gestire la posizione della protezione solare, sovrascrivendo eventualmente i comandi automatici del sistema di gestione, attraverso doppi pulsanti non interbloccati locali.

> Il Motor Controller consente di ottimizzare il posizionamento della protezione solare indipendentemente dalla sua tipologia.

> L'orientamento della lamella di una veneziana può essere limitato ad un range operativo per garantire il risparmio energetico offrendo allo stesso tempo la massima libertà di orientamento per un ottimo comfort visivo.

Cablaggi

Connessione	Cavi	twisted pairs	max. distanza
Motori	Min.: 4 x 0.75 mm²/18 AWG Max.: 4 x 2.5 mm²/14 AWG	-	150 m
Pulsanti	Min.: 3 x 0.6 mm²/22 AWG Max.: 3 x 2.5 mm²/14 AWG	Consigliato	100 m
Linea bus	Min.: 4 x 0.6 mm²/22 AWG Max.: 4 x 1.5 mm²/16 AWG	Consigliato	1000 m
100-240 Vac	Min.: 3 x 1.5 mm²/16 AWG Max.: 3 x 2.5 mm²/13 AWG		

Classificazione

Il Motor Controller è un automatismo elettronico con comando manuale locale indipendente dal montaggio.

- Software: Classe A
- Modalità operativa: Tipo 1
- Grado di inquinamento: 2
- Tensione elettrostatica: 4 kV
- Temperatura del test di pressione: 75 ° C
- Connessione tipo X
- Modalità di connessione cavi: terminali a molla senza viti
- Test emissioni EMC: U_{AC} = 230 V AC I_{AC} = 0.5 A (EN 55022 - Classe B)

somfy®

Motor Controller 1 AC WM/PCB 100-240 V ac

SOLUZIONE PER COMMERCIAL BUILDINGS

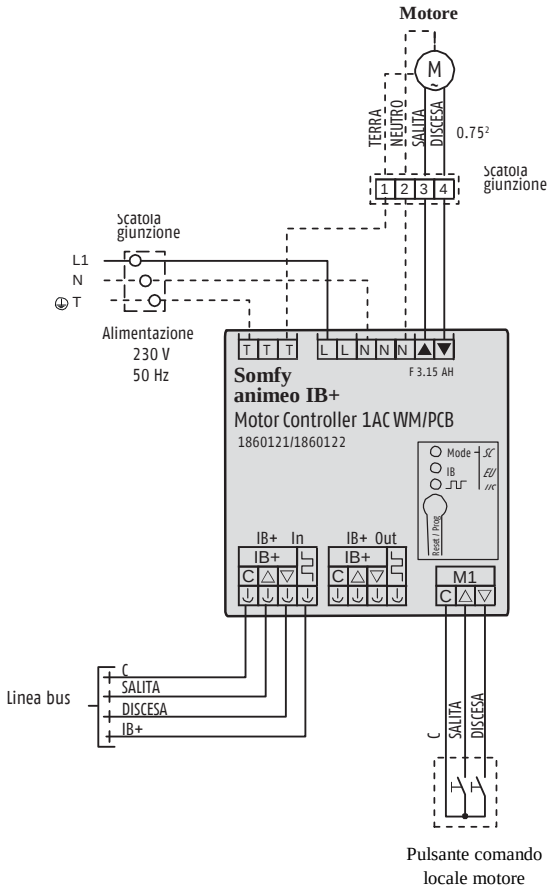

CARATTERISTICHE TECNICHE

	WM rif. 1860121	PCB rif. 1860122
Alimentazione	100-240 V AC / 50/60 Hz	100-240 V AC / 50/60 Hz
Corrente stand-by (IEC 62301)	< 3 mA @ 230 V AC	< 3 mA @ 230 V AC
Potenza assorbita in stand-by (IEC 62301)	< 130 mW @ 230 V AC	< 130 mW @ 230 V AC
Corrente massima di assorbimento del motore	1 x 3.0 A, cos φ = 0.95	1 x 3.0 A, cos φ = 0.95
Alimentazione ingresso linea bus	SELV, 16 V DC =	SELV, 16 V DC =
Alimentazione ingresso pulsante comando locale	SELV, 16 V DC =	SELV, 16 V DC =
Fusibile (in uscita)	1 x F 3.15 AH	1 x F 3.15 AH
Terminali	Connettori a molla	Connettori a molla
Temporizzazione relay in uscita	Max. 5 minuti	Max. 5 minuti
Temperatura operativa	0 °C a 45 °C	0 °C a 45 °C
Umidità relativa	85 %	85 %
Materiale contenitore	CC-ABS policarbonato	CC-ABS policarbonato
Dimensioni (L x A x P)	90 x 180 x 45 mm	65 x 105 x 20 mm
Grado di protezione contro i corpi solidi e liquidi	IP 20	IP 00
Classe di protezione	II (attraverso connessione a Terra dipendente dall'installazione)	II (attraverso connessione a Terra dipendente dall'installazione)
Certificato di conformità CE	www.somfy.com/CE	www.somfy.com/CE