Cerniere Dynamic 3D Ø 16

Dime e accessori a pag. 92

Applicazione	Codice ordinazione Tipo	Codice articolo RAL 9016 Bianco	RAL 1013 Beige	RAL 8003 Caramello	RAL 8022 Marrone	Cromo Satinato	Bronzo Light	Dorato
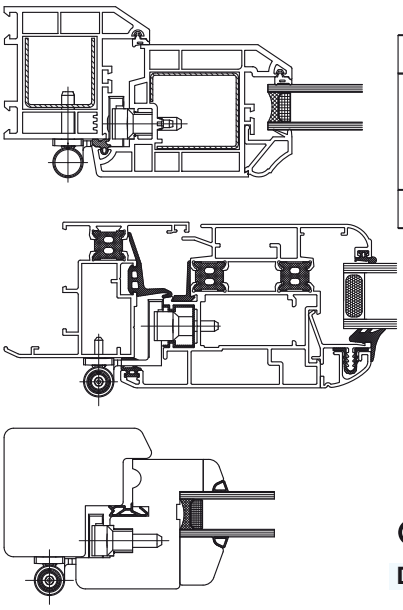	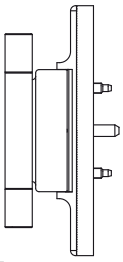 CE **D3D-16-03**	1288336	1288420	1288418	1288385	1288424	1288422	1288386

Imballo da 12 pz.

Video montaggio
http://www.sfsintec.biz/it/ht004

Video regolazioni
http://www.sfsintec.biz/it/ht005

Applicazione	Codice ordinazione Tipo	Codice articolo GS	Nero	Grigio
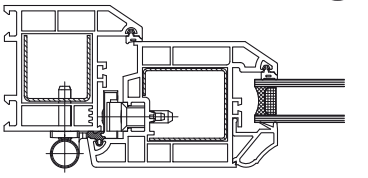	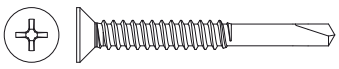 Fissaggio cerniere Dynamic 3D a telaio			
	SPE3/23 ST 4,8 x 42,5	1193798		
	SPE3/27 ST 4,8 x 47,5	1208232		
	Guarnizione adesiva per cerniera Dynamic 3D		1272719	1167292