2A31M
ex 1/S A

SERRATURA DA APPLICARE
SCREW-ON LOCK

SERIE 2A
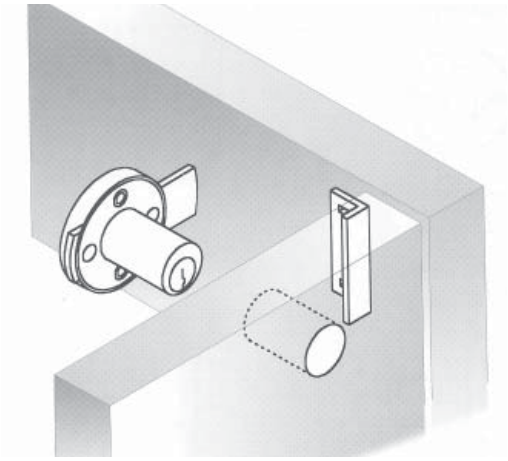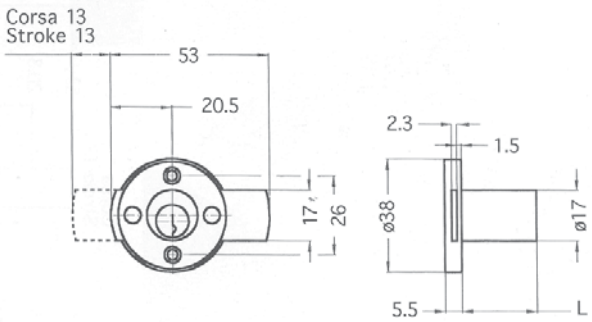
2A31M	2/S A	*2/S A*
	FUNZIONAMENTO	***OPERATION***
	Rotazione 360° (2 uscite chiave)	*Rotating 360° (2 key pull)*
B	Rotazione 320° (1 uscita chiave)	*Rotating 320° (1 key pull)*
	SCATOLA IN ZAMA	***DIE CAST BODY***
N	Nichelato	*Nichel plated*
OT	Ottonato	*Brass plated*
NE	Nero	*Black*
BZ	Bronzato	*Bronze plated*
	CILINDRO Ø 17	***CILYNDER Ø 43/64"***
20	mm 20	*25/32"*
22	mm 22	*55/64"*
25	mm 25	*63/64"*
30	mm 30	*1 3/16"*
N	Cilindro numerato	*Numbered cylinder*
	CIFRATURE	***KEY-CHANGES***
	KD chiavi differenti	*KD keyed differently*
A	KA chiavi uguali	*KA keyed alike*
X	Gruppi di KA	*KA in groups*
M	Chiave maestra	*Master key*
	CHIAVI	***KEYS***
	Art.82 nichelata (2 pz)	*Art.82 nickel plated (2 pcs)*
PUNE	Art.82PU nero (2 pz)	*Art.82PU black (2 pcs)*
PUG8	Art.82PU grigio (2 pz)	*Art.82PU grey (2 pcs)*
	FINITURE	***FINISHES***
14	US14 nichelato	*US14 nickel plated*
OT	Ottonato	*Brass plated*
BZ	Bronzato	*Bronze plated*
NE	Nero	*Black*
	CATENACCI	***BOLTS***
	Piano	*Flat*
P35	Piegato mm 3,5	*Bent 9/64"*
P7	Piegato mm 7,5	*Bent 19/64"*
P10	Piegato mm 10	*Bent 25/64"*
P12	Piegato mm 12	*Bent 15/32"*
P15	Piegato mm 15	*Bent 19/32"*
	ACCESSORI	***ACCESSORIES***
	1 ghiera Art.401	*1 ring Art.401*
7Z	1 controbordo Art.608	*1 striking plate Art.608*
	CONFEZIONI	***PACKAGING***
	Commercio 20 pz	*Boxed in 20's*
I	Industria 100 pz	*Bulk in 100's*