2634

SERRATURA PER CHIUSURE MULTIPLE
MULTIPLE LOCK

SERIE 26

2634	2634	*2634*
	SERIE	***SERIES***
0	Senza cilindro	*Without cylinder core*
1	M1	*M1*
2	M2	*M2*
4	M4	*M4*
	SERRATURA IN ZAMA (*)	***DIE CAST BODY (*)***
14	Nichelato	*Nickel plated*
	Standard	*Standard*
R	Refilata	*Single wing*
	FUNZIONAMENTO	***OPERATION***
	Rotazione 180°	*Rotating 180°*
	USCITA CHIAVE	***KEY PULL***
2	2 uscite chiave	*2 key pull*
	CORPO CILINDRO Ø 16,5	***CYLINDER BODY Ø 16,5***
20	mm 20	*mm 20*
	CIFRATURE	***KEY-CHANGES***
M	Chiavi differenti sotto chiave maestra	*Keyed differently under master-key*
A	KA chiavi uguali	*KA keyed alike*
X	Gruppi di KA	*Groups of KA*
	CHIAVI	***KEYS***
	Standard	*Standard*
S	A snodo	*Hinged*
	ACCESSORI IN DOTAZIONE	***INCLUDED ACCESSORIES***
	1 ghiera	*1 ring*
	CONFEZIONI	***PACKAGING***
	Commercio 20 pz	*Boxed in 20's*
I	Industria 100 pz	*Bulk 100's*

(*) Finitura NE (nero) a richiesta — *(*) NE (black) finish on request*
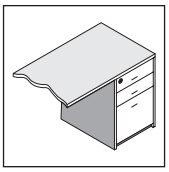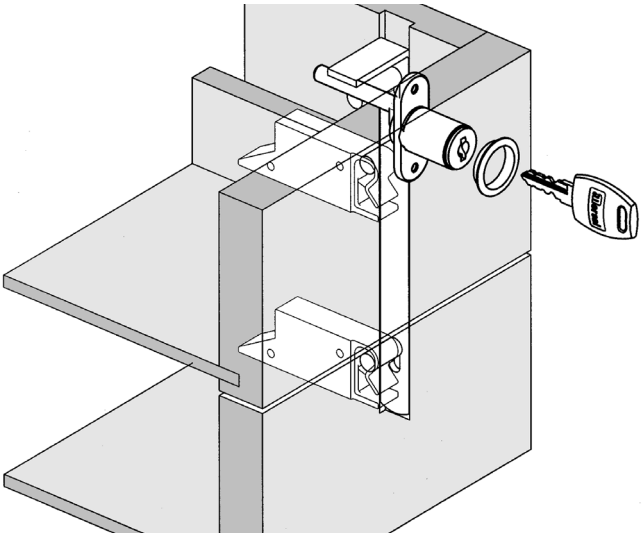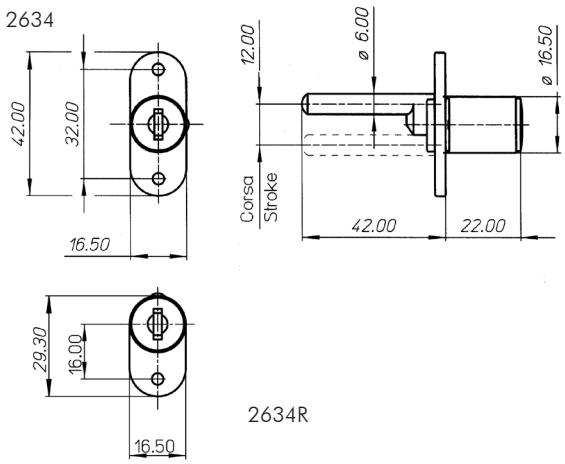
Accessori vedi pagine / *Accessories see pages* ***60***
61
62
74