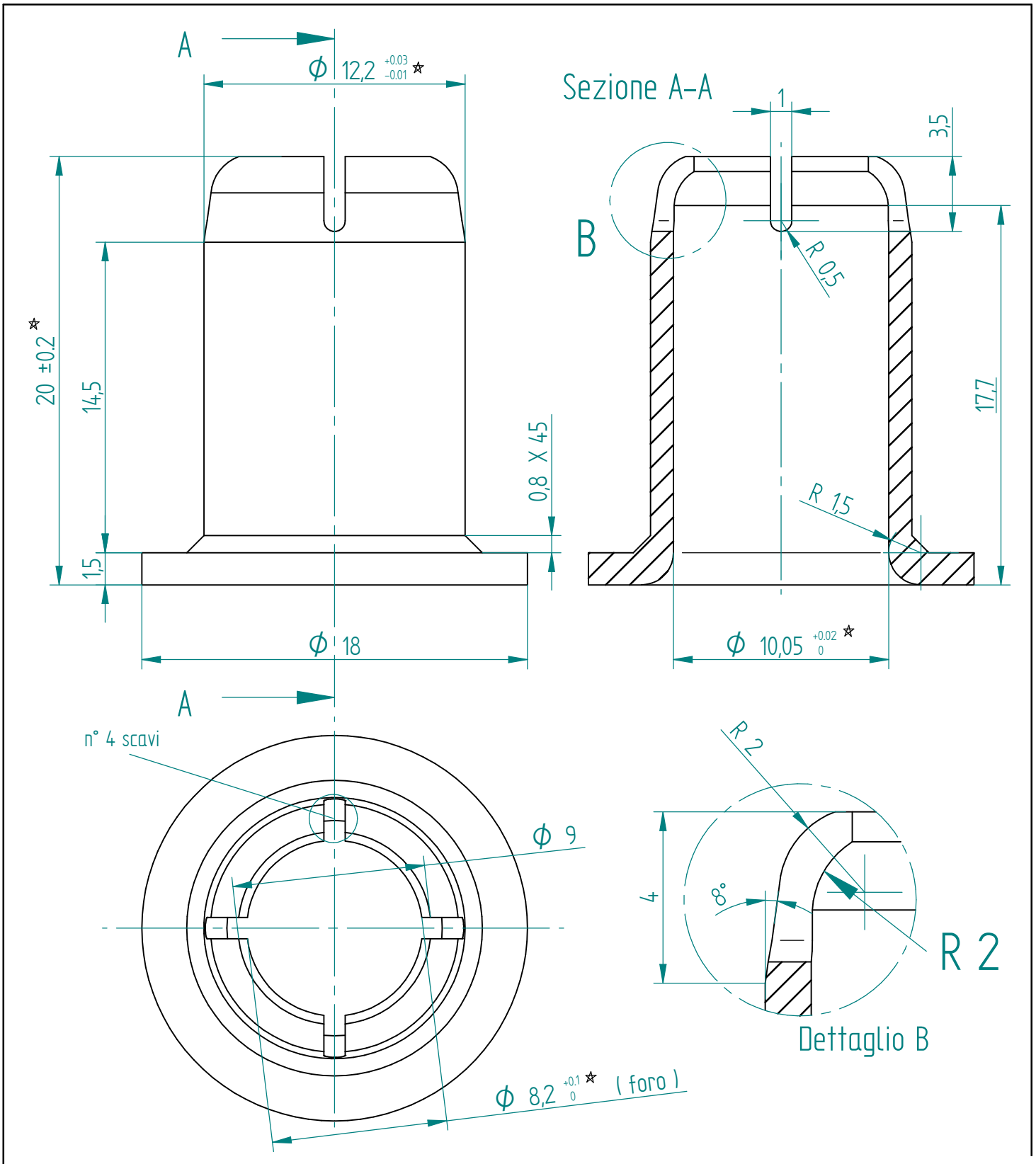

DESCRIZIONE :

Boccola in resina acettalica per cardine diam. 18-20