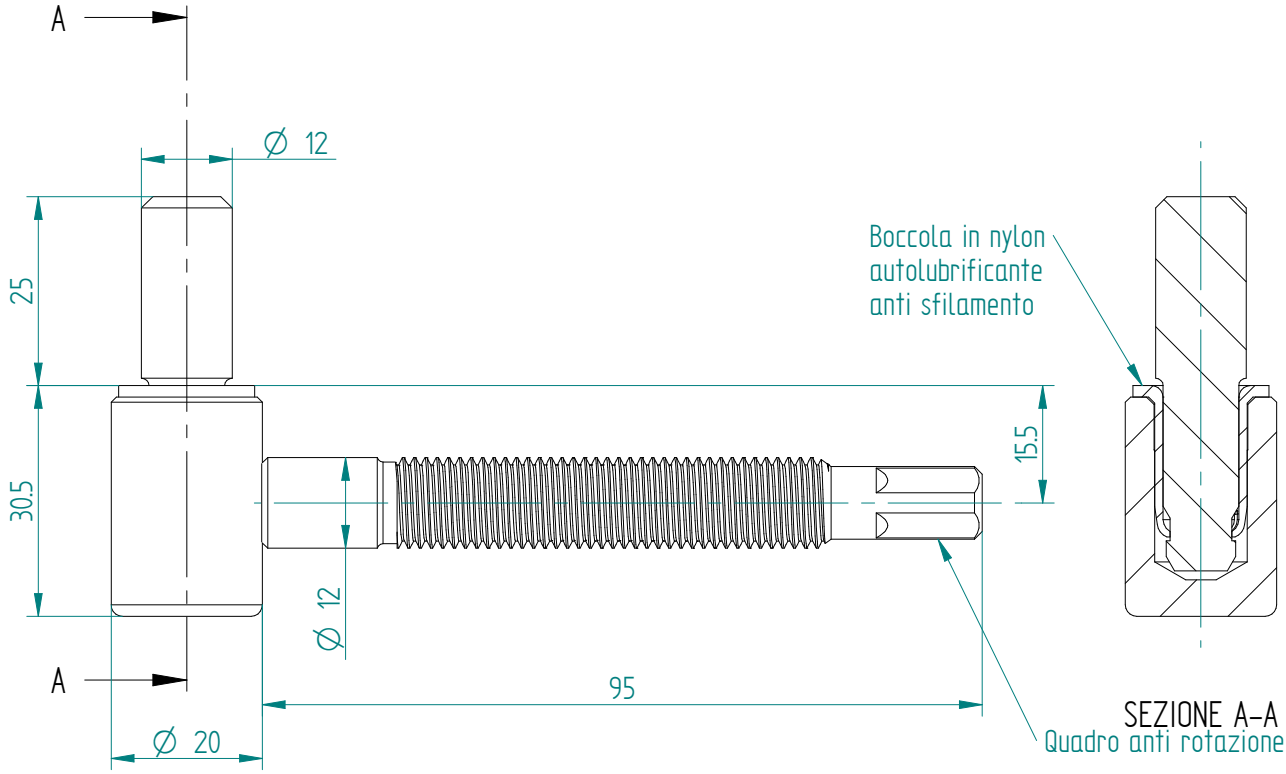

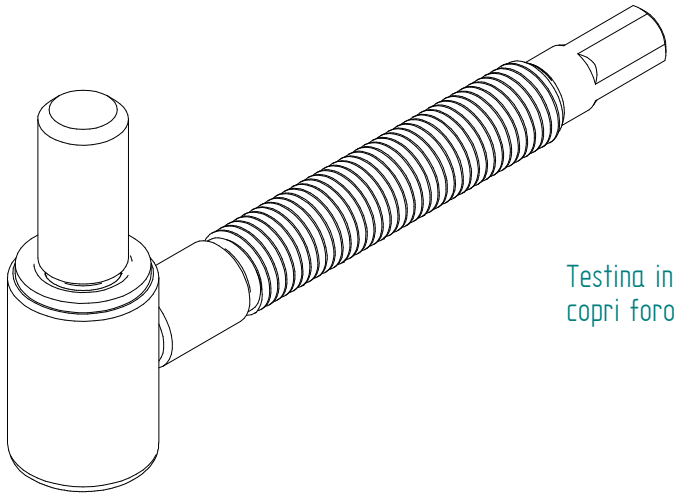

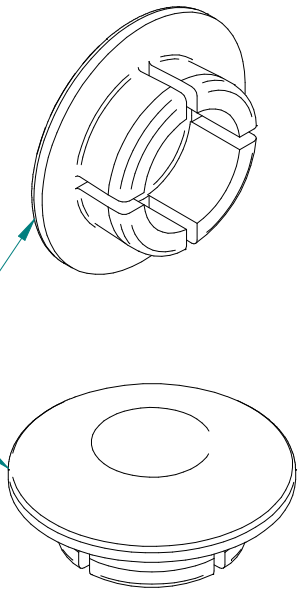

DESCRIZIONE :

Cardine art. 39 con gambo M12x95, perno diam. 12x25 e testina