KIT 1760 2 500 CS

PATENTED

Kit per porte scorrevoli in vetro per applicazione standard interno/esterno muro con corpo dei carrelli in Zama, 4 ruote, 4 cuscinetti a sfera, pinza di ancoraggio e fine corsa con forza di sgancio regolabile. Portata fino a 120 kg.

SCORREVOLE
Standard

FISSAGGIO
Pinza senza foro nel vetro

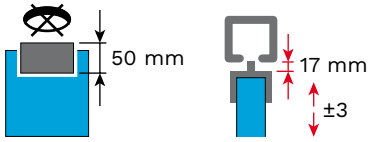

SPESSORE PANNELLO

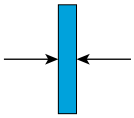

8 - 10 - 12 mm

MATERIALE PANNELLO
Vetro

PORTATA SISTEMA
fino a 120 kg

CARRELLO
Corpo: Zama
Ruote: 4
Cuscinetti a sfera: 4

SISTEMA ANTIVIBRAZIONI

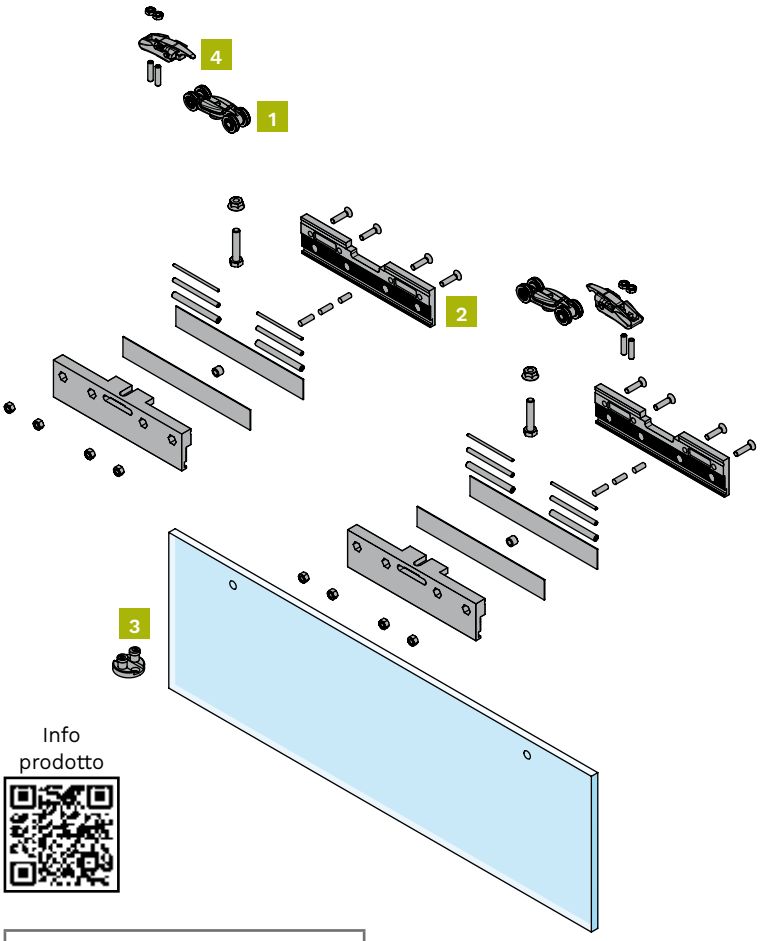

Info prodotto

Componenti del Kit base

Kit completo per un'anta
Codice articolo: 1760 2 500 CS

Figura	Componente	Quantità
1	Carrello di scorrimento - 120 kg	2 pezzi
2	Pinza ancoraggio vetro	2 pezzi
3	Guida inferiore regolabile	1 pezzo
4	Fine corsa con forza di sgancio regolabile	2 pezzi

Completa il kit nella sezione "Binari, Accessori e Ricambi".

Disegni tecnici

Quote indicate in millimetri

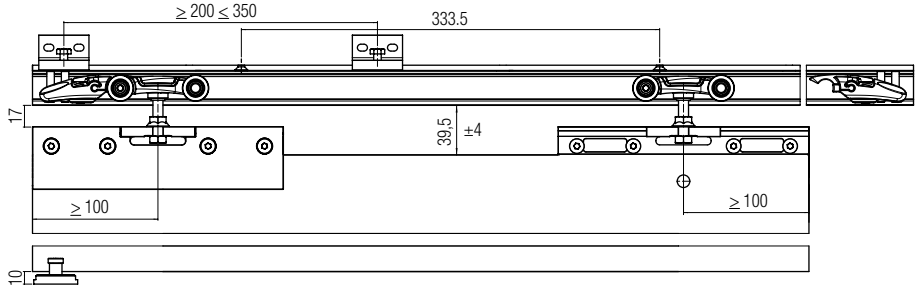

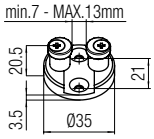

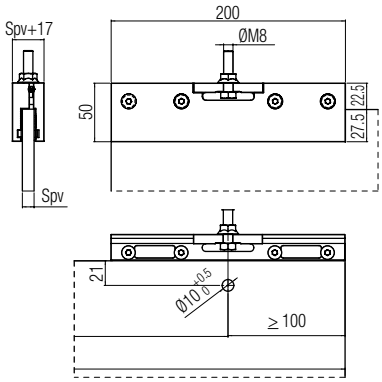

Lpv= Larghezza pannello
Spv= Spessore pannello