Scheda tecnica

Paris

duraplus®

HCS A138S ABSCHLIESSBAR

Codice articolo	2572011
Codice EAN	4012789075380
Paese d'origine	Germania
Codice NC	83024110
Spessore porta	35-43 mm
Chiusura	
Versione	cilindro/nottolino (15 mm)
Ø	62 mm
Tipo di porta	porta complanare
Set canotto/scrocco	canotto in alluminio argento, scrocco in resina, entrata 60 mm
Finitura	F1-2 alluminio aspetto argento opaco
Assortimento	Assortimento base
Confezione	1
Imballo	10

HCS® con maniglie in alluminio e cilindro/nottolino per porte interne:

- tipo di porta: per porte complanari in legno
- versione: con chiusura
- corpo interno: alluminio pressofuso
- canotto: alluminio
- scrocco: in resina, rinforzato con fibra di vetro, silenzioso
- rosette decorative: resina con filetto
- contropiastra: non inclusa
- fissaggio: tramite il canotto e le rosette decorative
- particolarità: sistema compatto che unisce l'azionamento della porta alla funzione della serratura, è necessaria una preparazione del pannello

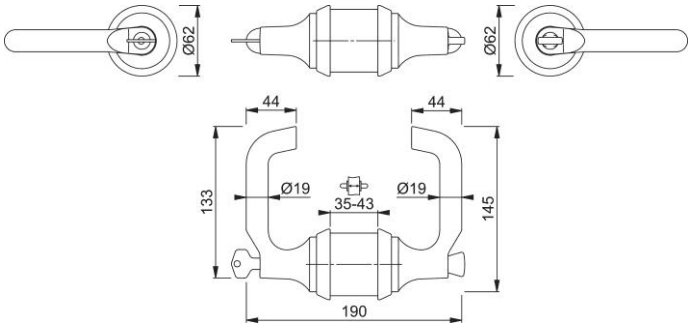

HOPPE S.p.A., si riserva il diritto di apportare modifiche senza doverne dare avviso alla clientela. 01/03/2022