CATENACCIO FRONTALE BULL CON CHIAVE

02181

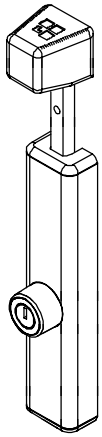

Funzioni

Catenaccio ad applicazione frontale bloccabile con chiave per porte, porte–finestra e porte automatiche, realizzate con profili specifici da porta o da anta con tubolarità maggiorata.

Finiture

Grezza, Ox. argento, bronzo e dorata, Elettrogiesse 5/9, verniciata nei colori RAL.

Confezione

Scatola da 5 pezzi.

Caratteristiche tecniche

Viene normalmente utilizzato come sicurezza supplementare ai catenacci del serramento, ai sistemi di automazione e ai dispositivi di sfondamento delle ante per l'uscita di sicurezza in caso di porte automatiche.

E' dotato di un cilindretto per bloccare il catenaccio sia in posizione di chiusura (sicurezza) sia in posizione di apertura (per evitare manomissioni specie su porte automatiche con dispositivo di sfondamento delle ante come uscita di sicurezza).

Puntale autocentrante di Ø 10 mm con corsa di 40 mm.
Applicazione frontale mediante 4 viti autofilettanti nascoste dal carter di copertura fissabile a scatto.
Il corpo del catenaccio può essere usato come dima per l'esecuzione dei fori di fissaggio.
Posizionatore a scatto in chiusura ed apertura.
Impugnatura sufficientemente grande per una facile presa e per essere azionato anche con un piede quando è fissato in basso.

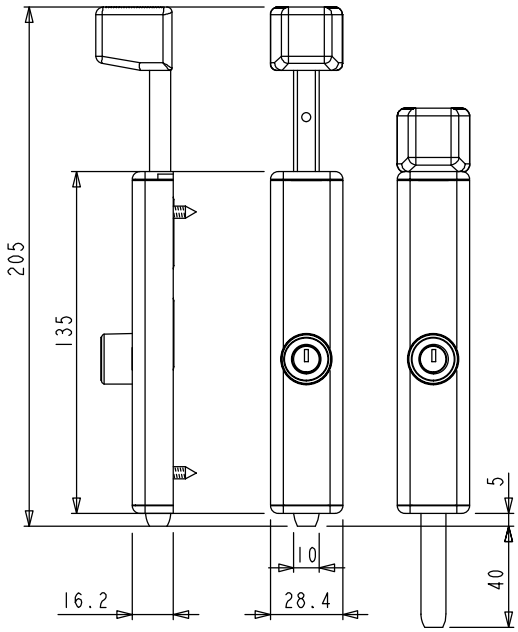

Dotazioni

4 Viti autofilettanti 4,8x19

Materiali

Corpo centrale in zama pressofusa con finitura GS 500
Puntale in acciaio inox
Impugnatura di manovra in nylon nero
Carter copriviti di fissaggio in alluminio ossidato/verniciato
Viti di fissaggio autofilettanti in acciaio inox
Cilindretto in ottone nichelato

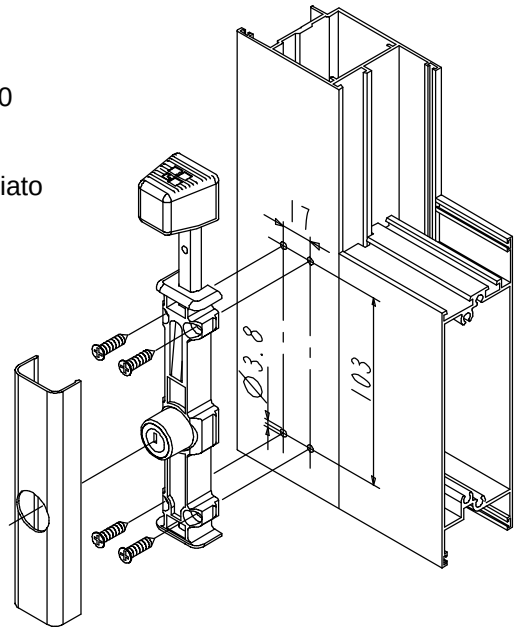

Principali serie dove viene impiegato

PER LE APPLICAZIONI CONSULTARE IL WHERE–USED