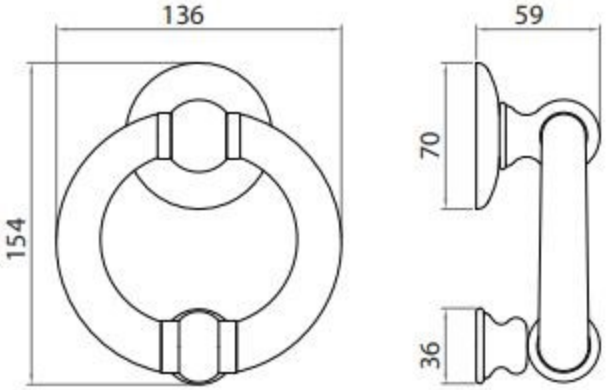
136
154
59
70
36