COLIBRI 30 KG "BAIONETTA VETRO"

SPESSORE VETRO 6-8 MM, UTILIZZARE APPOSITI ADATTATORI

CARATTERISTICHE

Sistema scorrevole per ante di cristallo a sospensione.

Fissaggio dell'antina di cristallo con collante MS polimero.

Innovativo sistema di regolazione verticale dell'anta di cristallo.

Disponibile con chiusura decelerata.

Innovativo sistema di aggancio a scatto del carrello sul profilo.

L'alta qualità dei materiali, la cura del design e la componentistica (viteria inox e galvanica speciale), lo rendono adatto ad essere utilizzato per l'arredo navale o per ambienti salmastri.

Regolazione verticale diretta, da azionare mezzo chiave esagonale da 2,5, senza sbloccare/bloccare l'aggancio a baionetta dall'anta.

ISTRUZIONI PER IL MONTAGGIO

VB.A

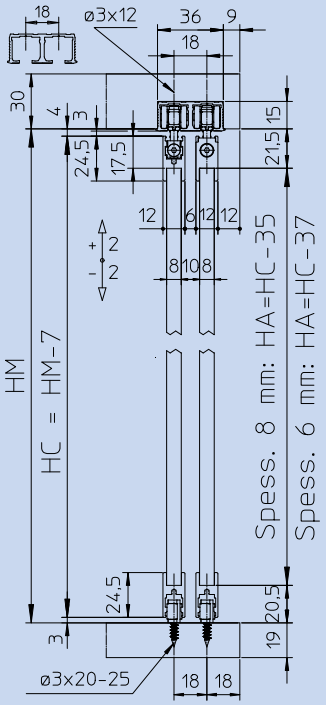

VB.D

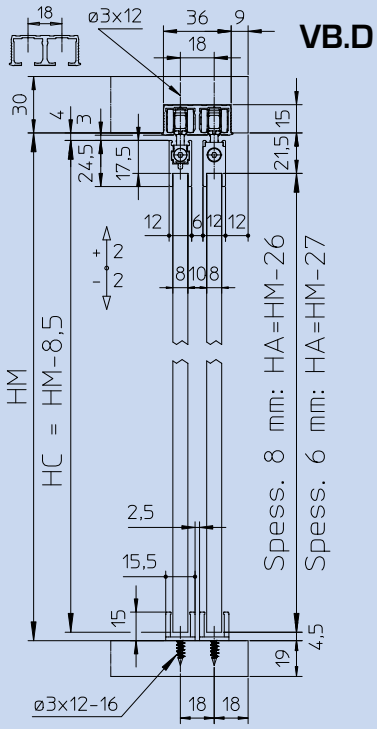

VB.E

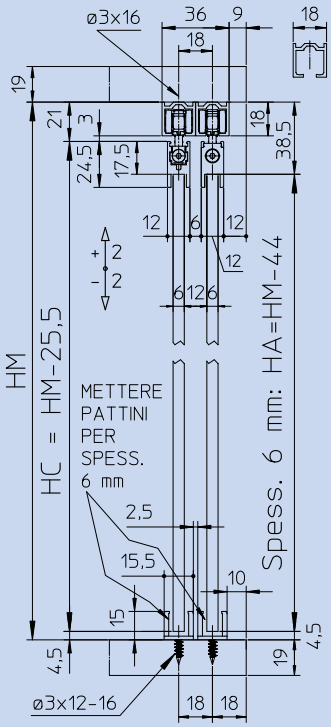

COLIBRI 30 KG "BAIONETTA VETRO"

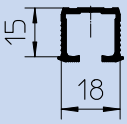

Profilo in alluminio singolo da incasso, da avvitare o incollare; fori svasati, vite TSP Ø 3 ARGENTO

CODICE 1003235101A

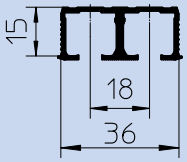

Profilo in alluminio doppio passo 18 da incasso, da avvitare o incollare; fori svasati TSP Ø 3 ARGENTO

CODICE 1003235103A

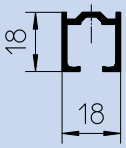

Profilo in alluminio singolo esterno da avvitare; fori svasati, vite TSP Ø 3 ARGENTO

CODICE 1003235111A

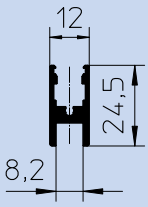

Profilo in alluminio cornice per fissaggio vetro e carrello ARGENTO

CODICE 1003235131A

Carrello Colibri decelerato con baionetta per vetro e attivatore

COD. 10032035030L Kg 10
COD. 10032035030M Kg 20
COD. 10032035030F Kg 30

Carrello con baionetta per vetro

CODICE 10032035018

Carrello decelerato con attivatore

COD. 10032035015L Kg 10
COD. 10032035015M Kg 20
COD. 10032035015F Kg 30

Fermo fine corsa con regolazione forza

CODICE 10032035002

Guida inferiore con rullini, per profilo cornice art.1003235131A

CODICE 10032035009

Guida inferiore per vetro in zama con riduzioni 6÷8 (di serie)

CODICE 10032035011

Dado di bloccaggio baionetta vetro

CODICE 10032035021

Copertura laterale profilo cornice vetro

CODICE 10032035019

Adattatore riduzione per vetro da 6 mm

CODICE 10032035014

Guida inferiore con rullini e accessori

CODICE 10032035025

ESEMPIO DI MONTAGGIO KIT SENZA DECELERATORE

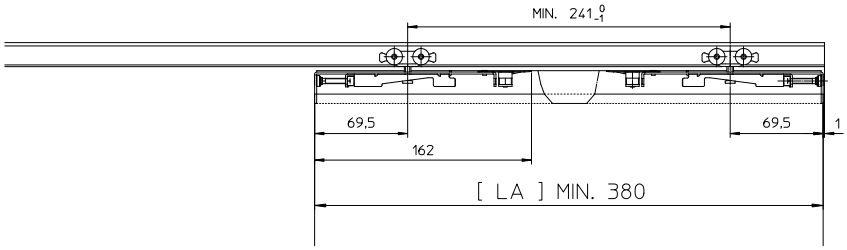

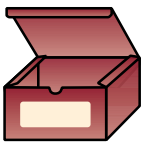

CODICE
10032035306

ESEMPIO DI MONTAGGIO KIT CON UN DECELERATORE

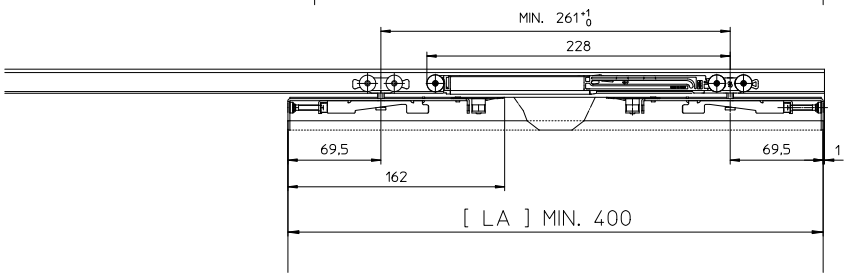

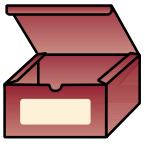

CODICE
10032035312

ESEMPIO DI MONTAGGIO KIT CON DUE DECELERATORI

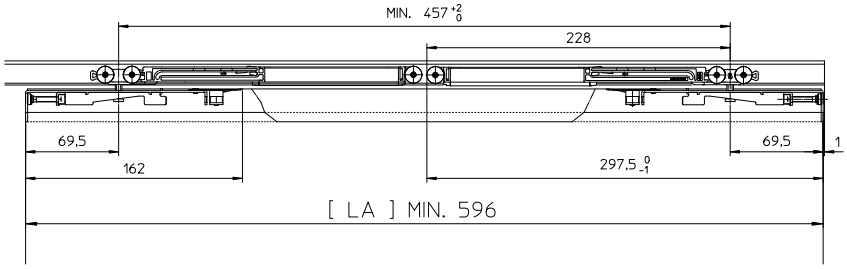

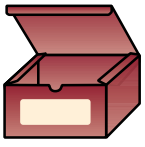

CODICE
10032035313

COLIBRI 30 KG "BAIONETTA VETRO"

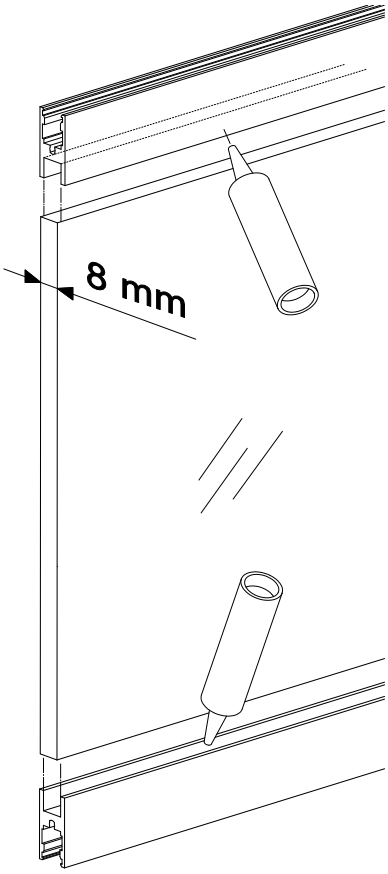

Adattatore
CODICE 10032035014

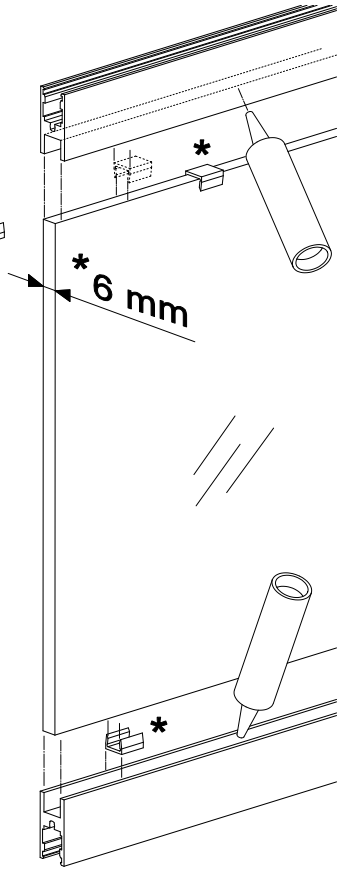

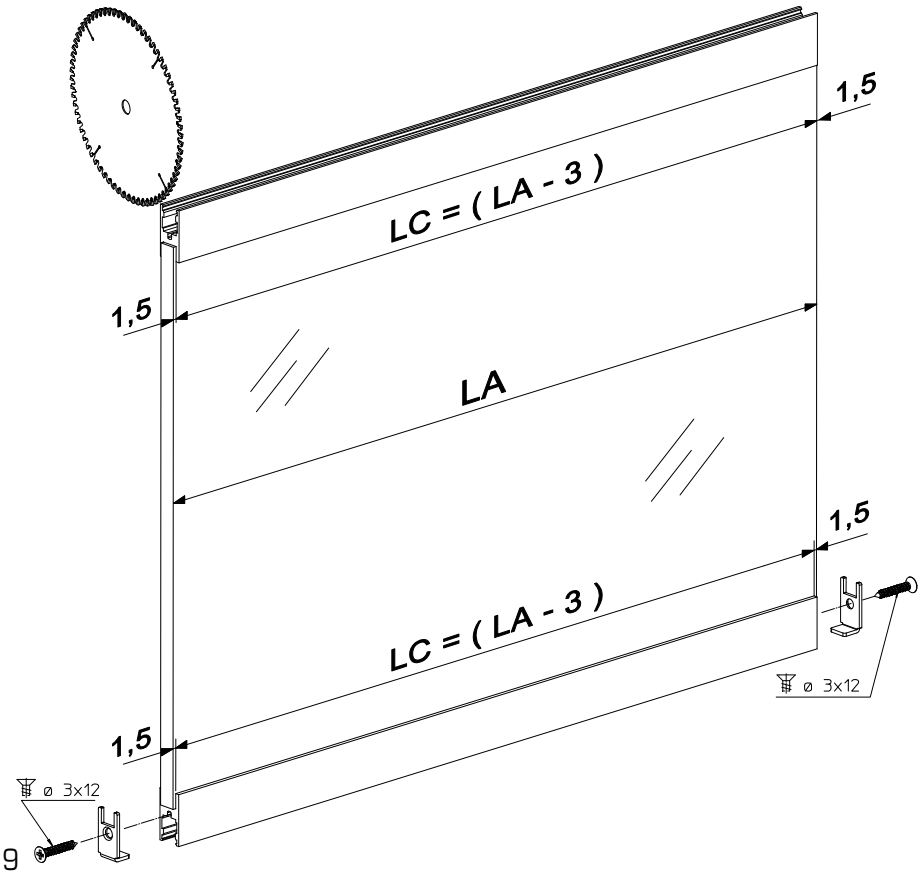

Copertura
CODICE 10032035019

COLIBRI 30 KG "BAIONETTA VETRO"

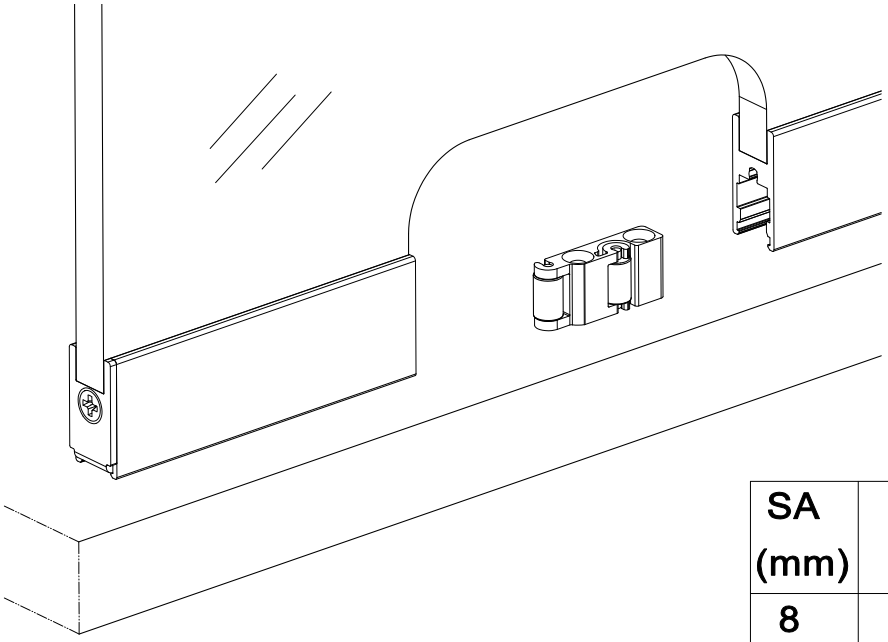

Guida a terra, anta con profilo cornice inferiore.

SA (mm)	
8	8 + 8
6	6 + 6

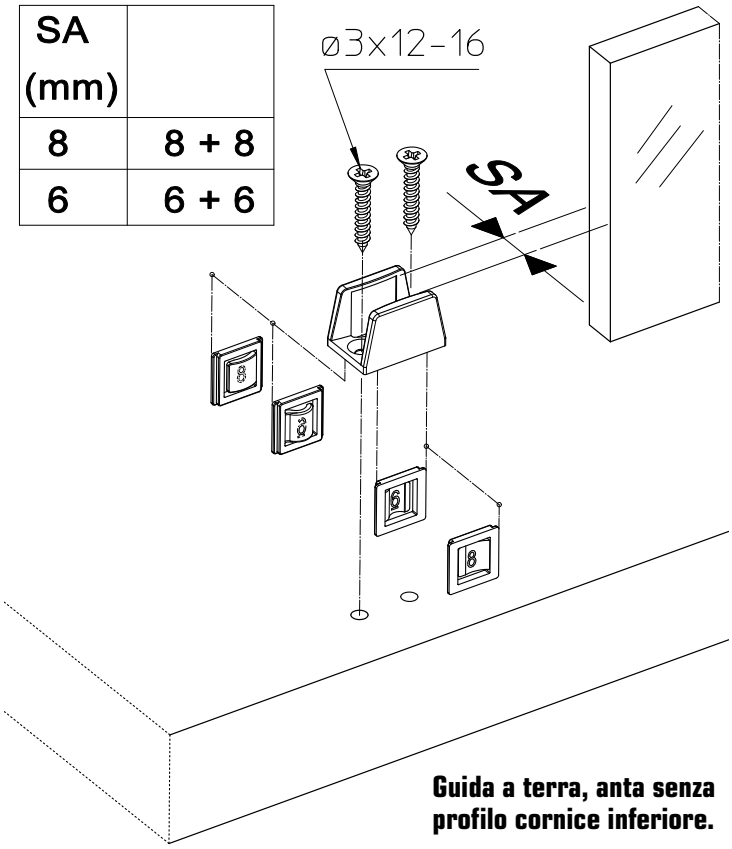

Guida a terra, anta senza profilo cornice inferiore.

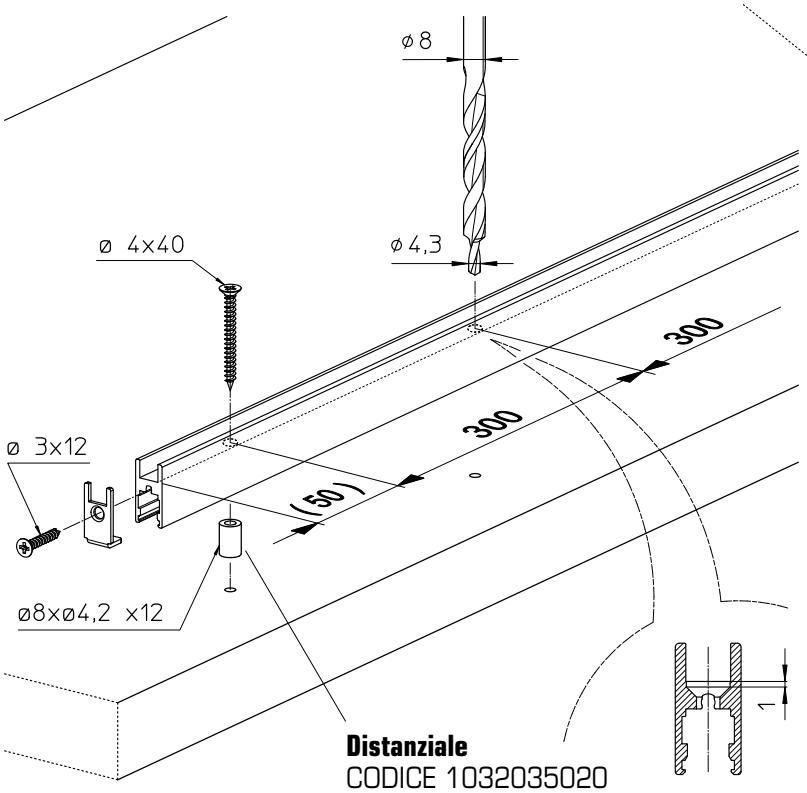

Distanziale
CODICE 1032035020

Profilo inferiore per anta fissa.