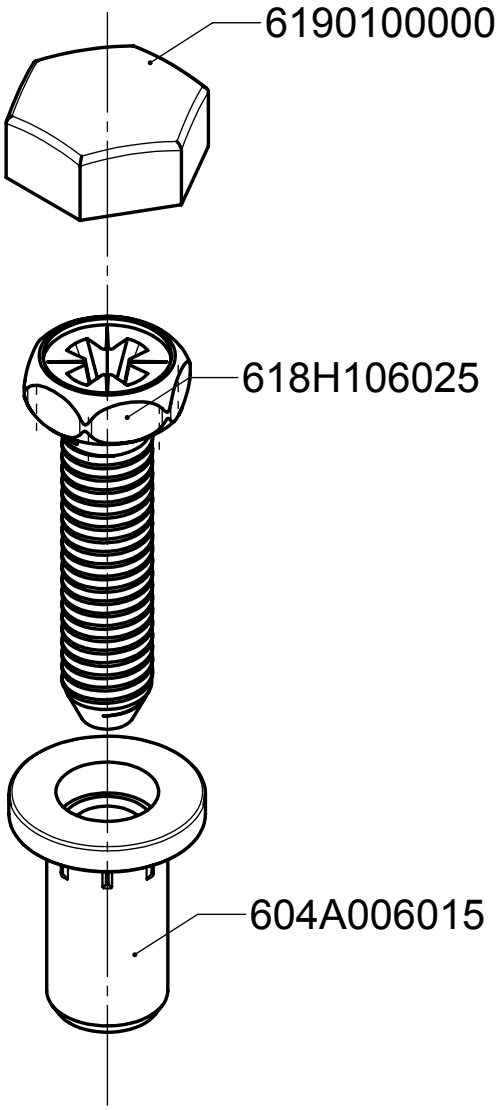
6190100000
618H106025
604A006015

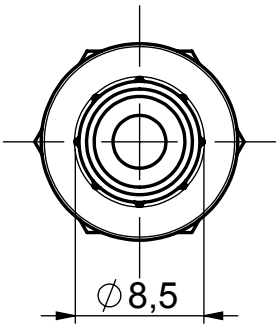
∅8,5

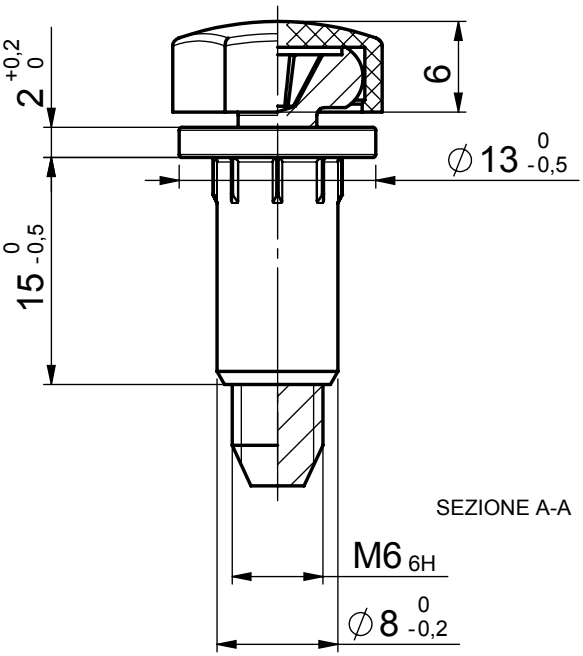
2 +0,2 0
6
∅13 0 -0,5
15 0 -0,5
SEZIONE A-A
M6 6H
∅8 0 -0,2

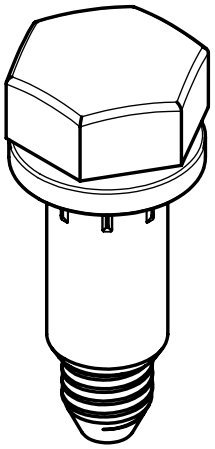

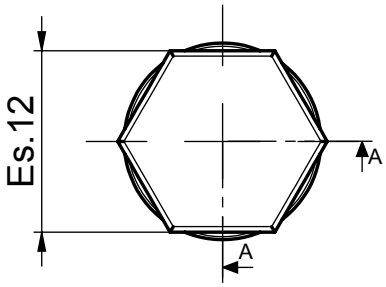
Es.12
A
A