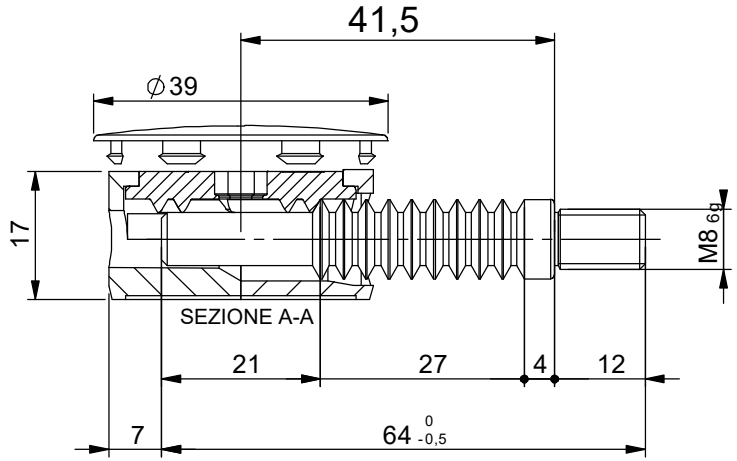

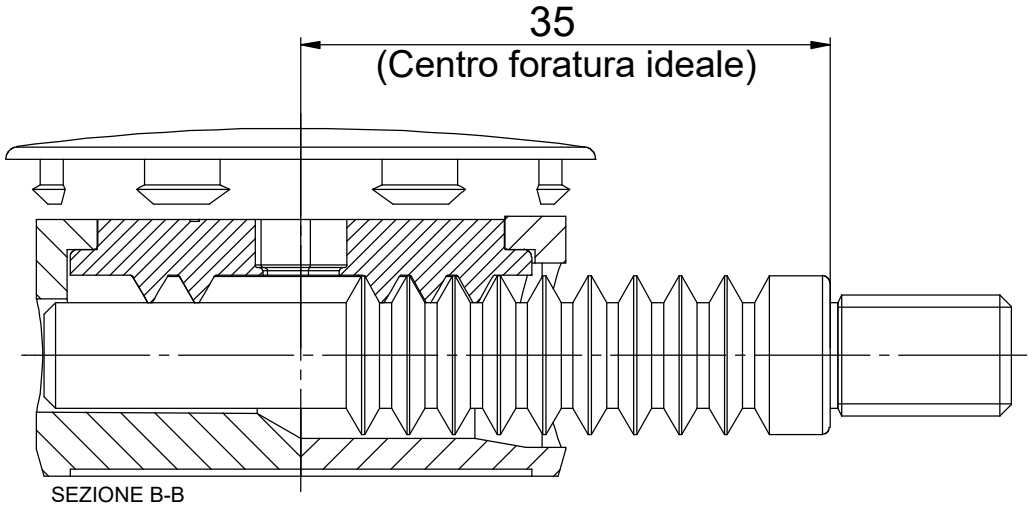

SEZIONE B-B
SCALA 2 : 1

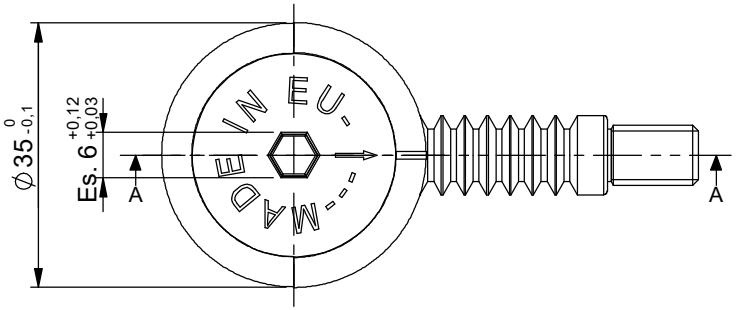

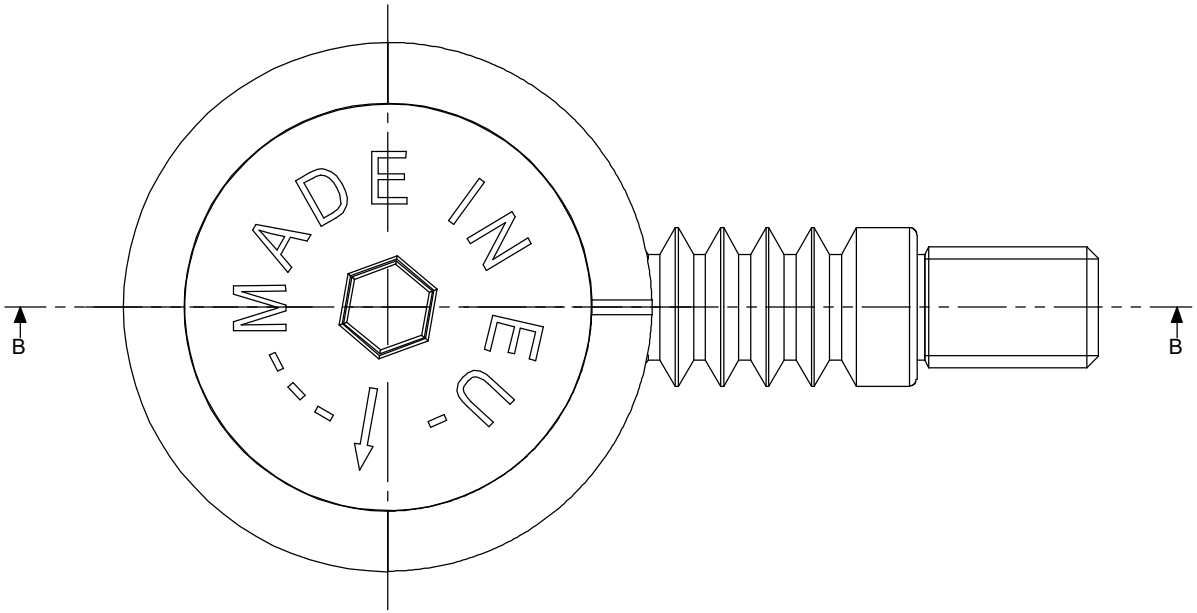

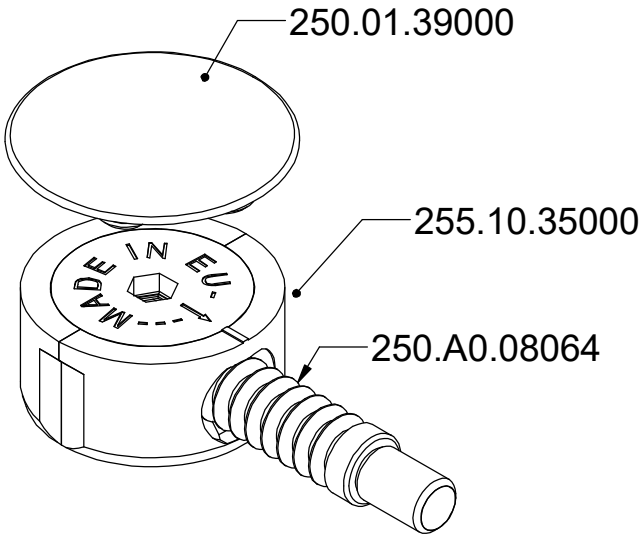

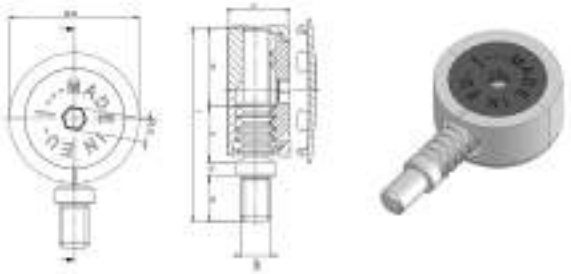

article	b	k	l	pilothole
255G008052	15	4	52	35
255G008064	27	4	64	35
255G008084	45	6	84	35