Cerniera per mobili con colonna a filo

Webcode
DQDK7Y

- Cerniera per **mobili con colonna**
- **CLIP top BLUMOTION** con **BLUMOTION** integrato (con disattivazione)
- **CLIP top** senza autoscatto (molla)
- Angolo di apertura 95° | 83°
- Regolazione tridimensionale del frontale
- Comoda regolazione della profondità mediante vite filettata
- Montaggio e smontaggio dell'anta sul/dal corpo mobile senza attrezzi
- Con **INSERTA** montaggio senza attrezzi del fondello

Applicazione

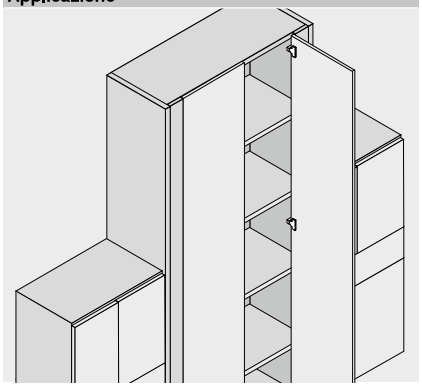

Informazioni per l'ordine

A filo
Angolo di apertura 95°

Fondello — **INSERTA**

Cerniera	Molla	Colore	Art. N°
CLIP top BLUMOTION	●	NI | ONS	79B9590

● Con molla — NI Nichelato
○ Senza molla — ONS Nero onice

Fondello — **Viti**

Cerniera	Molla	Colore	Art. N°
CLIP top BLUMOTION	●	NI | ONS	79B9550
CLIP top	○	NI	78T9550.TL

Fondello — **Inserimento a pressione**

Cerniera	Molla	Colore	Art. N°
CLIP top BLUMOTION	●	NI | ONS	79B9580

A filo
Angolo di apertura 83°

Fondello — **Viti**

Cerniera	Molla	Colore	Art. N°
CLIP top BLUMOTION	●	NI	☎ 79B9550.83
CLIP top	○	NI	☎ 78T9550.83

Accessori

Placchetta braccio cerniera

Stampa	Logo	Colore	Art. N°
Senza stampa	–	NI | ONS	70.1503
Stampato	Blum	NI | ONS	70.1503.BP

Nota

Le cerniere CLIP top BLUMOTION e CLIP top non possono essere combinate sulla stessa anta.

Accessori – generali

TIP-ON per ante

Versione	Molla	Art. N°
Versione corta	○	956.1004
Versione lunga	○	956A1004
Versione lunga	●	956A1006

● Con molla — ○ Senza molla

Placchetta di copertura del fondello

Cerniera	Colore	Art. N°
CLIP top BLUMOTION	NI | ONS	70T3504
CLIP top	NI	70T1504

NI Nichelato — ONS Nero onice

Vite per truciolare

Ø (mm)	Lunghezza (mm)	Art. N°
3.5	15	609.1500
3.5	17	609.1700

Matrice a pressione

Colore	Materiale	Art. N°
Arancione	Plastica	MZM.0040

Cerniera per mobili con colonna a filo

Webcode
DQDK7Y

Progettazione

Quote delle cerniere e calcolo delle fughe nella predisposizione di fabbrica (distanza piastrina di premontaggio = 3 mm)

Protrusione dell'anta ad apertura piena

A filo

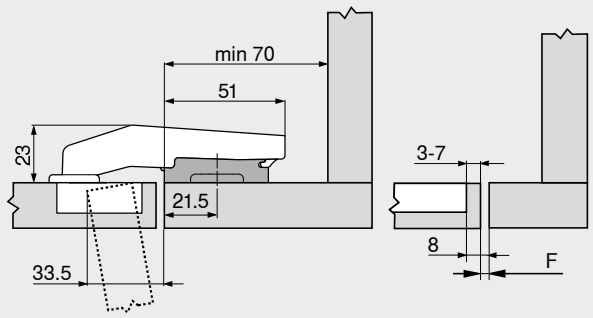

Spostare la posizione di fissaggio standard della piastrina di premontaggio di 15.5 mm (= 21.5 mm) verso lo spigolo del mobile con colonna!

Per ottenere l'allineamento tra le superfici interne dell'anta e del mobile utilizzare piastrine di premontaggio con distanza 3 mm!

F = 8 mm – TB

F	Fuga
TB	Distanza foratura fondello

Fuga minima della fuga F per ante con raggio anta (R = 1 mm) nella predisposizione di fabbrica

Distanza foratura fondello TB (mm)	Spessore del frontale FD (mm)											
	16	18	19	20	22	24	26	28	29	30	31	32
3	0.2	0.3	0.4	0.5	0.8	1.0	1.5	1.9	△	△	△	△
4	0.2	0.3	0.4	0.5	0.7	1.0	1.4	1.8	△	△	△	△
5	0.2	0.3	0.4	0.5	0.7	1.0	1.4	1.8	△	△	△	△
6	0.2	0.3	0.4	0.5	0.7	1.0	1.4	1.8	△	△	△	△
7	0.2	0.3	0.4	0.5	0.7	0.9	1.4	1.7	△	△	△	△

△ Si consiglia una prova di battuta

Regolazione

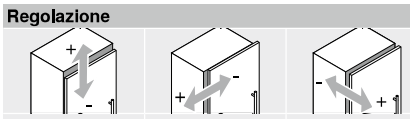

Max. ±3.0 mm	±2.5 mm	±1.0 mm
Vedi piastrine di premontaggio		

Montaggio a vite

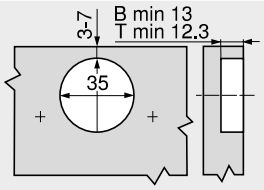

B	CLIP top BLUMOTION
T	CLIP top

Montaggio a pressione | INSERTA

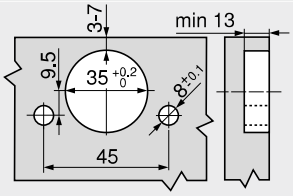

Quote fondello

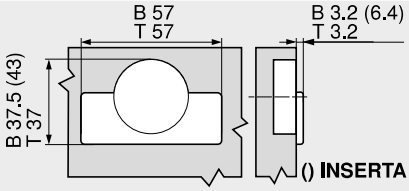

B	CLIP top BLUMOTION
T	CLIP top

Consigli

Panoramica – CLIP top BLUMOTION | CLIP top – cerniere	71
Piastrine di premontaggio	144
Accessori – placchetta braccio cerniera	151
Accessori – generali	153
Panoramica – TIP-ON per ante	171
Panoramica – attrezzi di lavorazione	591
Ulteriori informazioni tecn.	698

Montaggio, smontaggio e regolazione

Short-URL
www.blum.com/a210