Nome lavorazione:
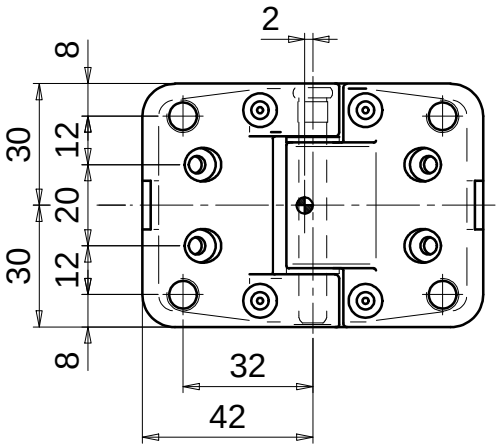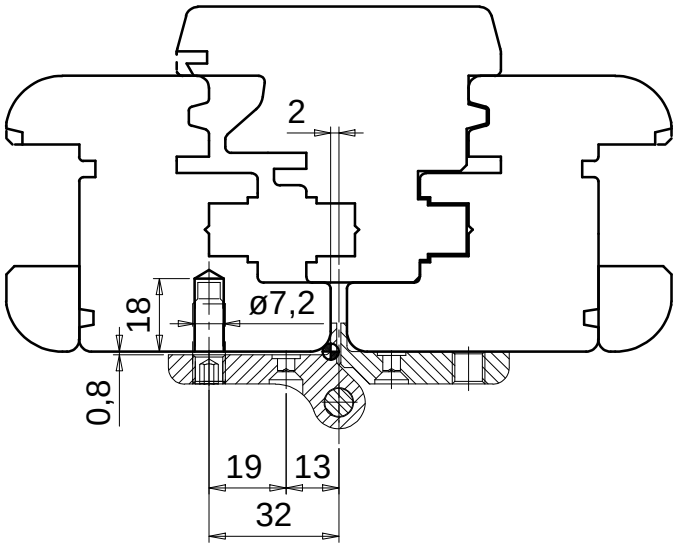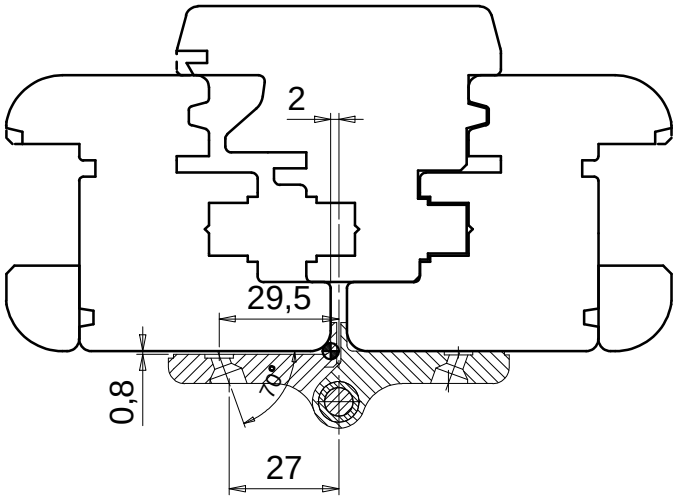
A494030604