Scivola T Kit A quadro - pomolo/bottone, spess. porta 40-48 mm

Descrizione

Kit con serratura a gancio e maniglietta da incasso su rosetta quadra in ottone, senza bloccaggio a chiave. Apertura d'emergenza dall'esterno con nottolino ad intaglio. Tutti gli elementi sono stati studiati per contenere l'ingombro all'interno del pannello.

Utilizzo

Per porte scorrevoli a scomparsa in legno di bagni o comunque di locali dove la porta viene chiusa sempre da un solo lato e che non necessitano di essere bloccati con la chiave. Adatto per pannelli di spessore compreso tra 40 e 48 mm.

Fissaggio

Le rosette sono fissate direttamente tramite quadro ad espansione, adattandosi automaticamente a spessori porta da 40 a 48 mm, senza l'utilizzo di viti o sottoplacche in plastica.
Seguire le istruzioni di montaggio inserite all'interno della confezione. Per i fori d'incasso delle rosette sono disponibili le frese art. Z00005.48.01 - diametro 48 mm.

NB. *Tutti i componenti del kit sono inclusi in un'unica confezione.*

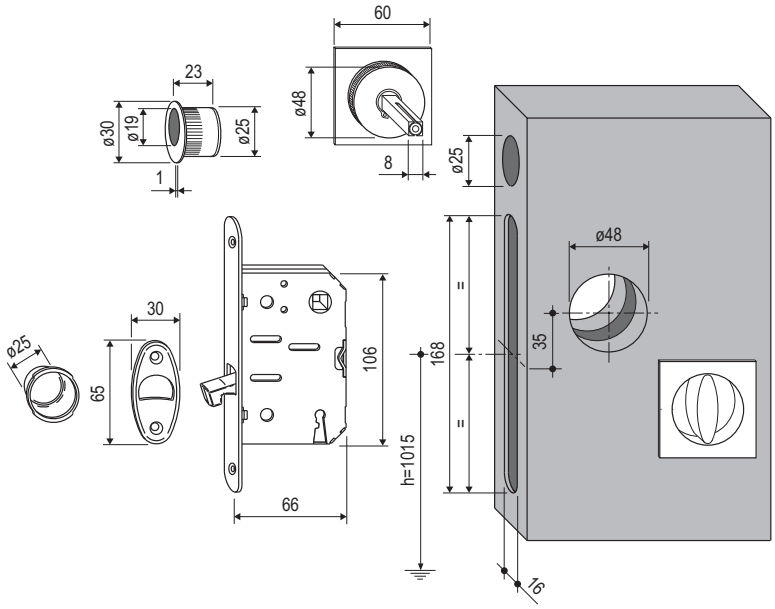

FISSAGGIO MANIGLIETTE

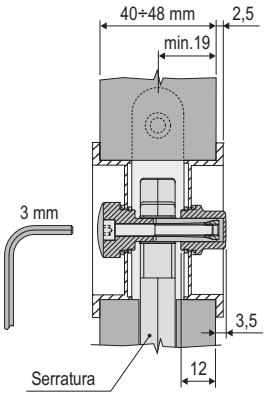

Componenti

1 serratura Scivola T con incontro e vaschetta di copertura

1 maniglia su rosetta quadra in ottone

1 rosetta quadra in ottone con nottolino di emergenza, con quadro ad espansione incorporato

1 ditale di trascinamento

4 viti da 4x20 mm per serratura e incontro, nella stessa finitura del frontale

1 istruzioni di montaggio

Specifiche d'ordine

	Articolo	
	B03961.50.XX	

NB. *Riferirsi al listino in vigore per verificare la disponibiltà delle finiture.*