DUETTO - Kit serratura entrata 35, guidapuntale e puntale ridotto

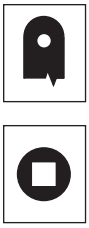

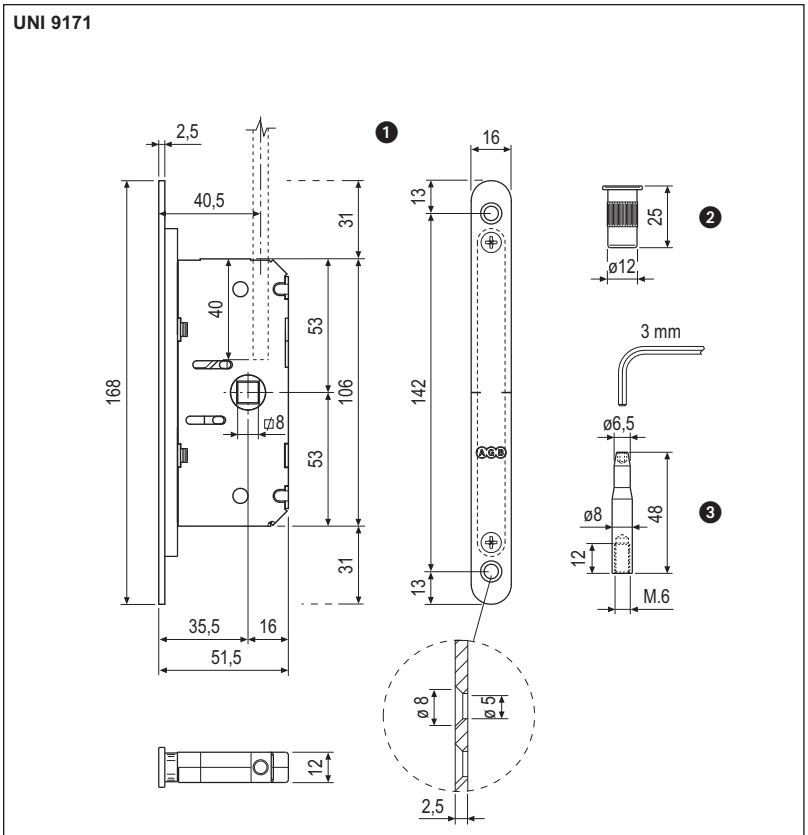

Componenti del kit

❶ serratura
❷ guidapuntale
❸ puntale

Descrizione

Serratura ad infilare per porte pieghevoli simmetriche o porte scorrevoli esterne, completa di relativo puntale ridotto e guidapuntale. E' realizzata con frontale in acciaio a bordo tondo di 16x168 mm ed entrata di 35 mm. Quadro maniglia da 8 mm posizionato in asse alla serratura. La serratura compie la corsa completa di chiusura (30 mm) con la rotazione del quadro di 180°: questo permette all'archetto della maniglietta di trovarsi sempre orientato verso il basso, onde evitare danni alla porta.

Utilizzo

Da utilizzare su porte pieghevoli con binario superiore stretto. La serratura comanda un puntale ridotto (compreso nel kit e venduto anche separatamente col codice B00796.00.05) che chiude sul traverso superiore del telaio, generalmente all'interno del binario. La barra filettata M6 non è contenuta nel kit serratura e viene venduta separatamente. Secondo le necessità è possibile determinare l'uscita puntale rifilando la barra filettata come indicato nello schema sotto riportato.

Fissaggio

Praticare sul pannello una cava ed una fresata con le dimensioni indicate nel disegno. Fissare la serratura con due viti da 3,5x20 mm.

Specifiche d'ordine

Materiale	Articolo	Descrizione
ACCIAIO	❶ ❷ ❸ B01693.35.XX	Kit serratura E35
	❸ B00796.00.05	Solo puntale
	❹ B00796.02.05	Guidapuntale con aletta
	❺ B00795.00.05	Asta filettata M6 L1000
	B00795.01.05	Asta filettata M6 L1136

NB. *Riferirsi al listino in vigore per verificare la disponibiltà delle finiture.*

❹ guidapuntale con aletta

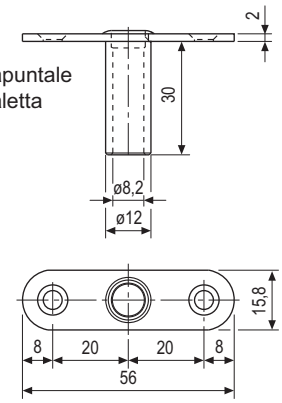

Calcolo per il taglio della barra filettata

X = Lunghezza barra filettata
Y = Distanza dal centro maniglia a filo porta

X= Y-50 (per uscita puntale 30 mm)

X= Y-60 (per uscita puntale 20 mm)
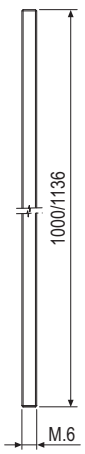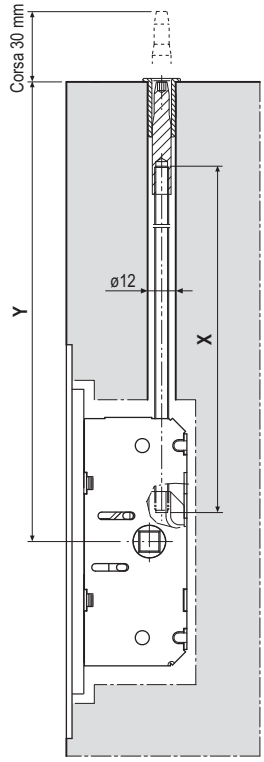
❺ asta filettata