Mod. 510 - 514 - Altezza 80 mm

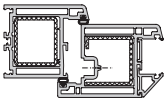

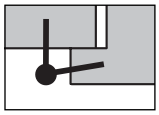

ACCESSORI PER IL MONTAGGIO (capitolo “Dime”)

Applicazione su sistemi in PVC

- Scatola attrezzi guida art. E01500.00.02

NB. *Forare con punta ø3 mm.*

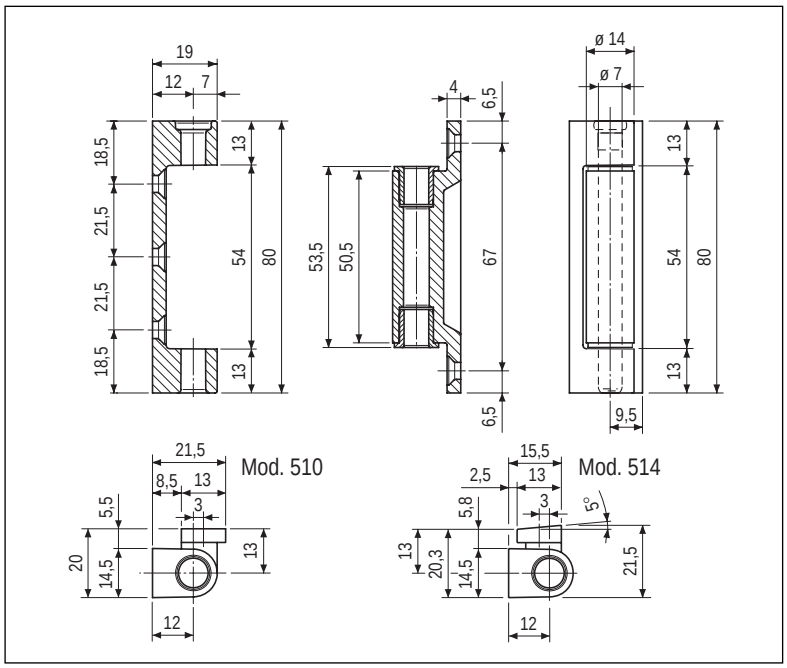

Applicazione con battuta ortogonale

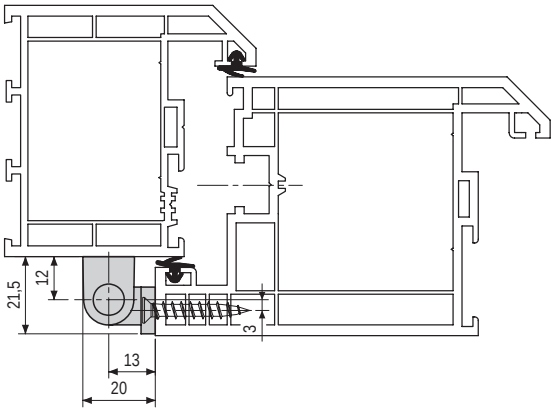

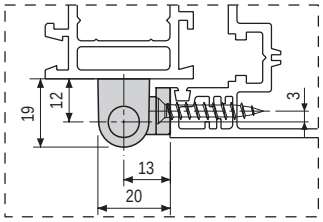

Applicazione con battuta inclinata a 5°

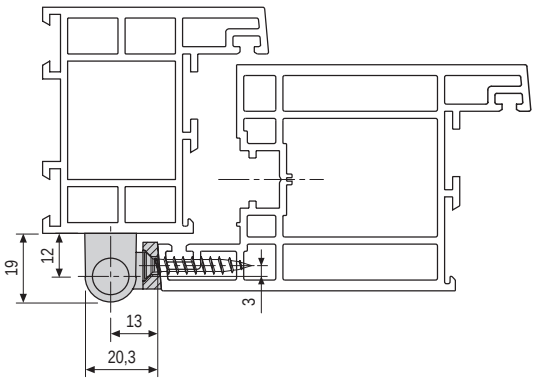

Specifiche d’ordine - per battute ortogonali

Materiale	Articolo
ZAMA	E00510.14.XX

Specifiche d’ordine - per battute inclinate a 5°

Materiale	Articolo
ZAMA	E00514.14.XX

NB. *Riferirsi al listino in vigore per verificare la disponibiltà delle finiture.*