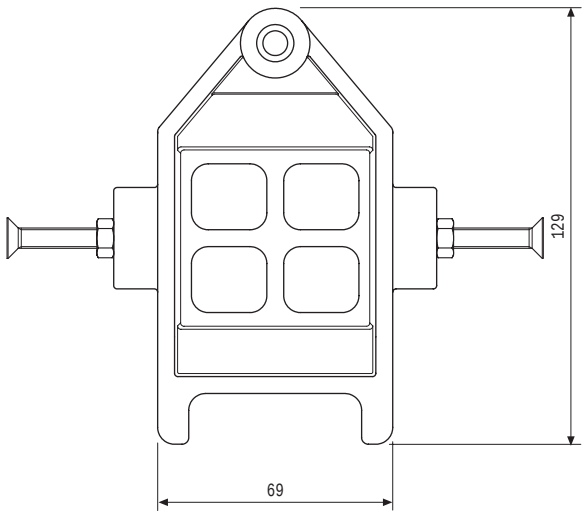

Per blocco di sganciamento

Descrizione

Dima registrabile per il posizionamento del blocco di sganciamento.
La dima serve per l'esatto posizionamento del blocco di sganciamento standard e del blocco di sganciamento semifisso. La posizione del blocco di sganciamento infatti può variare secondo la posizione dei carrelli e del sormonto della battuta dell'anta scorrevole sul telaio. E' indispensabile in quanto, un'errato posizionamento del blocco di sganciamento, danneggia il funzionamento del sistema.

Utilizzo

La dima deve essere regolata secondo la tipologia dell'infisso.

• Blocco di sganciamento standard: dopo aver infilato il blocco di sganciamento sul binario inferiore, sovrapporgli la dima e farla scorrere finché la vite di regolazione laterale si appoggia al montante del telaio lato maniglione. Utilizzando una chiave esagonale da 4 mm si può fissare il blocco di sganciamento attraverso gli appositi grani preassemblati.

• Blocco di sganciamento semifisso: posizionare la dima sul telaio in battuta sul binario inferiore e sul montante lato maniglione poi, utilizzando una punta da 7 mm, forare il binario per creare la sede del perno a molla del blocco di sganciamento semifisso.

Specifiche d'ordine

Articolo
M02030.00.03

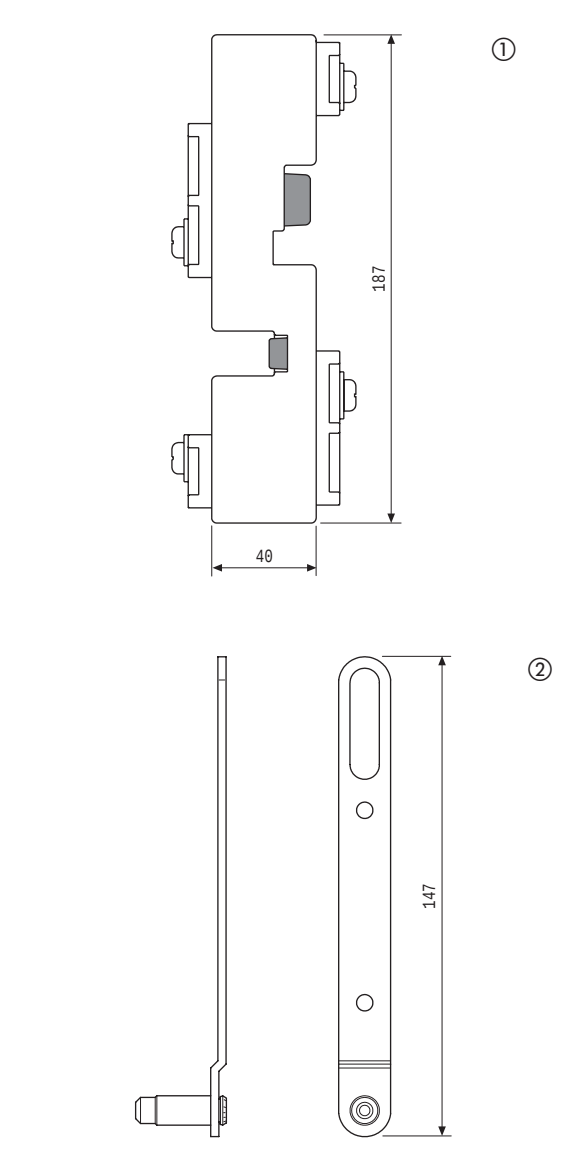

Per posizionamento binari e centraggio foratura

Descrizione

❶ Dima registrabile per il posizionamento del binario inferiore e della guida superiore.

❷ Dima di centraggio foratura.

La dime servono per l'esatto posizionamento e allineamento del binario inferiore e della guida superiore.

Utilizzo

La dima di posizionamento, deve essere regolata secondo la tipologia dell'infisso. Sia per il binario inferiore che per la guida superiore è necessario decidere in anticipo se fare riferimento alla battuta interna o esterna del telaio.
Il numero delle dime varia secondo la lunghezza del binario, indicativamente si consiglia l'utilizzo di una dima ogni 1500 mm di profilo). La dima di centraggio deve essere utilizzata per facilitare il procedimento di foratura ma il suo utilizzo assicura un perfetto allineamento dei binari e delle guide. Si deve utilizzare un trapano con punta da 3 mm.

Specifiche d'ordine

Rif.	Articolo
①	M02030.00.04
②	A20030.00.05