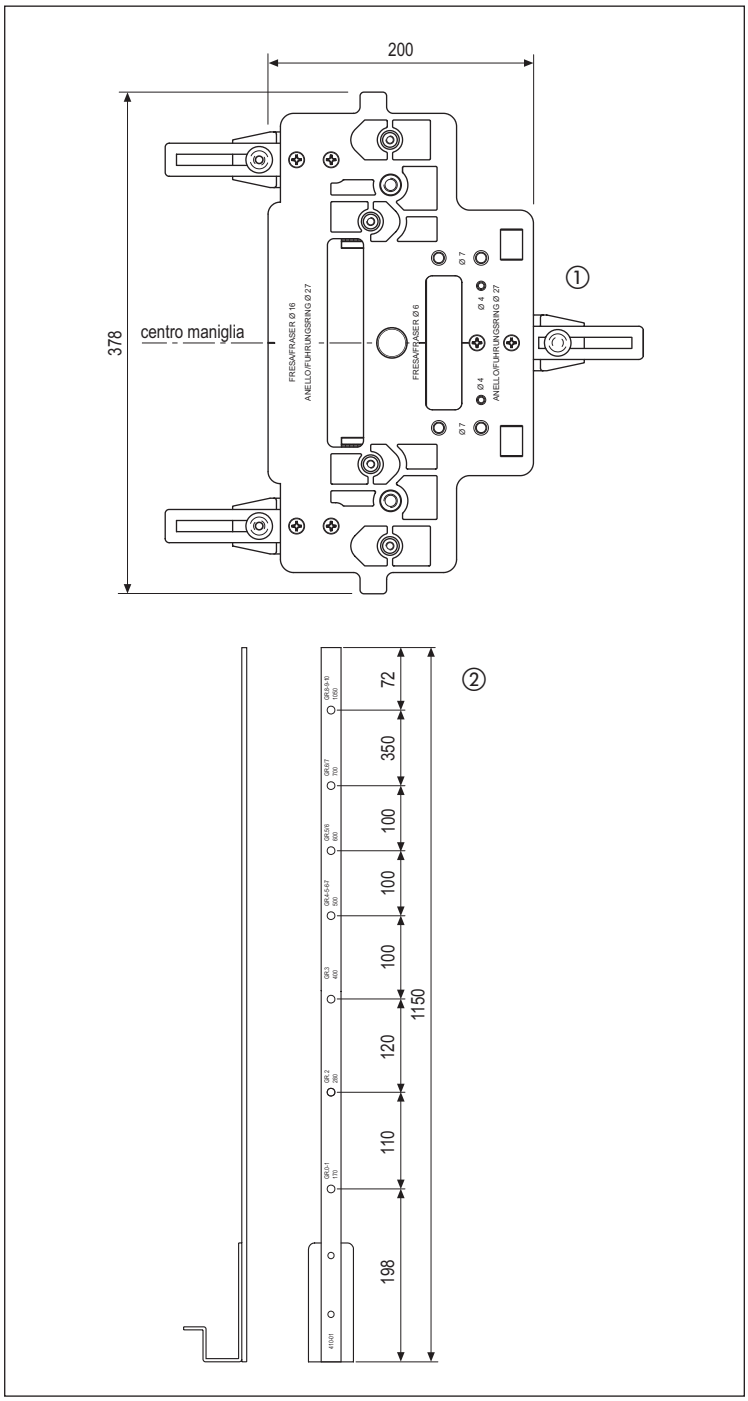

Per maniglione e asta portadime

Descrizione

• Dima registrabile, completa di morsetti di fissaggio a molla, per le fresature di alloggiamento del maniglione monocomando e delle articolazioni superiori.

• Asta portadime con fori posizionamento, secondo le altezze maniglione dichiarate, dei cremonesi di collegamento

La dima è' indispensabile per creare la sede per l'innesto a baionetta del maniglione monocomando e per lo spazio di movimento delle articolazioni dei movimenti angolari superiori.
L'asta serve esclusivamente come accessorio complementare per facilitare il posizionamento della dima alla giusta altezza.

Utilizzo

La dima deve essere regolata secondo la tipologia dell'infisso.

• Per il posizionamento del maniglione è necessario assemblare la dima all'asta, bloccandola all'altezza maniglione desiderata quindi fissarla al montante facendo in modo che il piedino dell'asta faccia riferimento alla battuta alloggiamento ferramenta del traverso inferiore dell'anta scorrevole. Nel caso il cremonese venga rasato sulla parte inferiore, è necessario posizionare la sagoma manualmente all'asta A20030.00.00.
Devono essere usati un pantografo con anello da 27 e fresa da 6 mm; un trapano con punte da 4 mm e 7 mm

• Per le fresature del traverso superiore, deve essere allineata alla battuta alloggiamento della ferramenta dei montanti.
Le 2 fresature si eseguono con un pantografo con anello guida da 27 mm e fresa da 16 mm.

Specifiche d'ordine

Rif.	Articolo
①	M02030.00.01
②	A20030.00.00

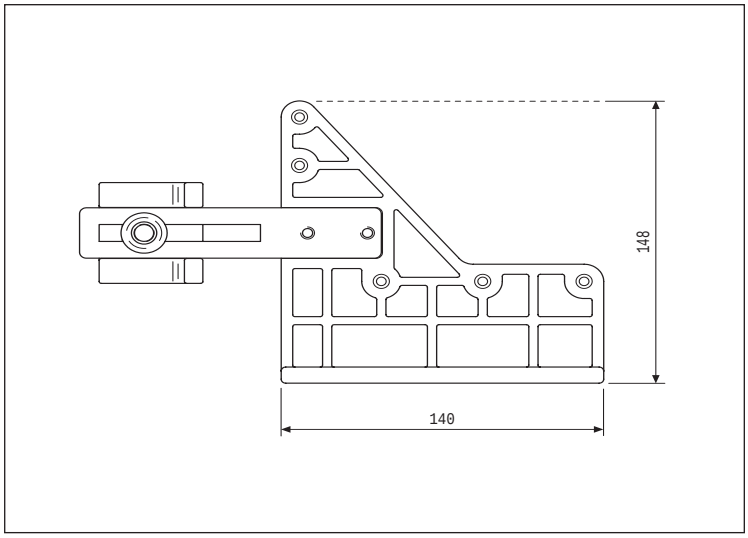

Per posizionamento carrelli

Descrizione

Dima registrabile per posizionamento carrello anteriore e posteriore.
La dima è necessaria per l'esatto posizionamento dei carrelli.
La posizione verticale è obbligata, mentre quella orizzontale deve essere decisa secondo le dimensioni dei montanti

Utilizzo

La dima deve essere regolata secondo la tipologia dell'infisso e posizionata in battuta sul traverso inferiore e sul montante del battente scorrevole.
E' necessario un trapano con punta da 4 mm.

Specifiche d'ordine

Articolo
M02030.00.02