Kit Easy-Touch - magneti fissi legno-legno

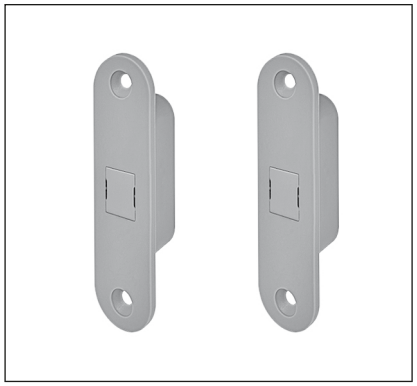

Descrizione

Kit formato da due contropiastre Easy-Touch in materiale plastico con bordo tondo di cui uno ha un coperchio di colore rosso per identificare la polarità inversa.
Easy-Touch è perfettamente intercambiabile con gli incontri Easy-Matic e Easy-Fix di larghezza 22 mm e spessore 2,2 mm.

Utilizzo

Da utilizzare come magneti fissi e in questo caso si possono installare in posizioni diverse ad esempio non in vista e all'occorrenza montare più coppie di magneti.

Fissaggio

Fissaggio dell'incontro con due viti da 3,5x20 mm.

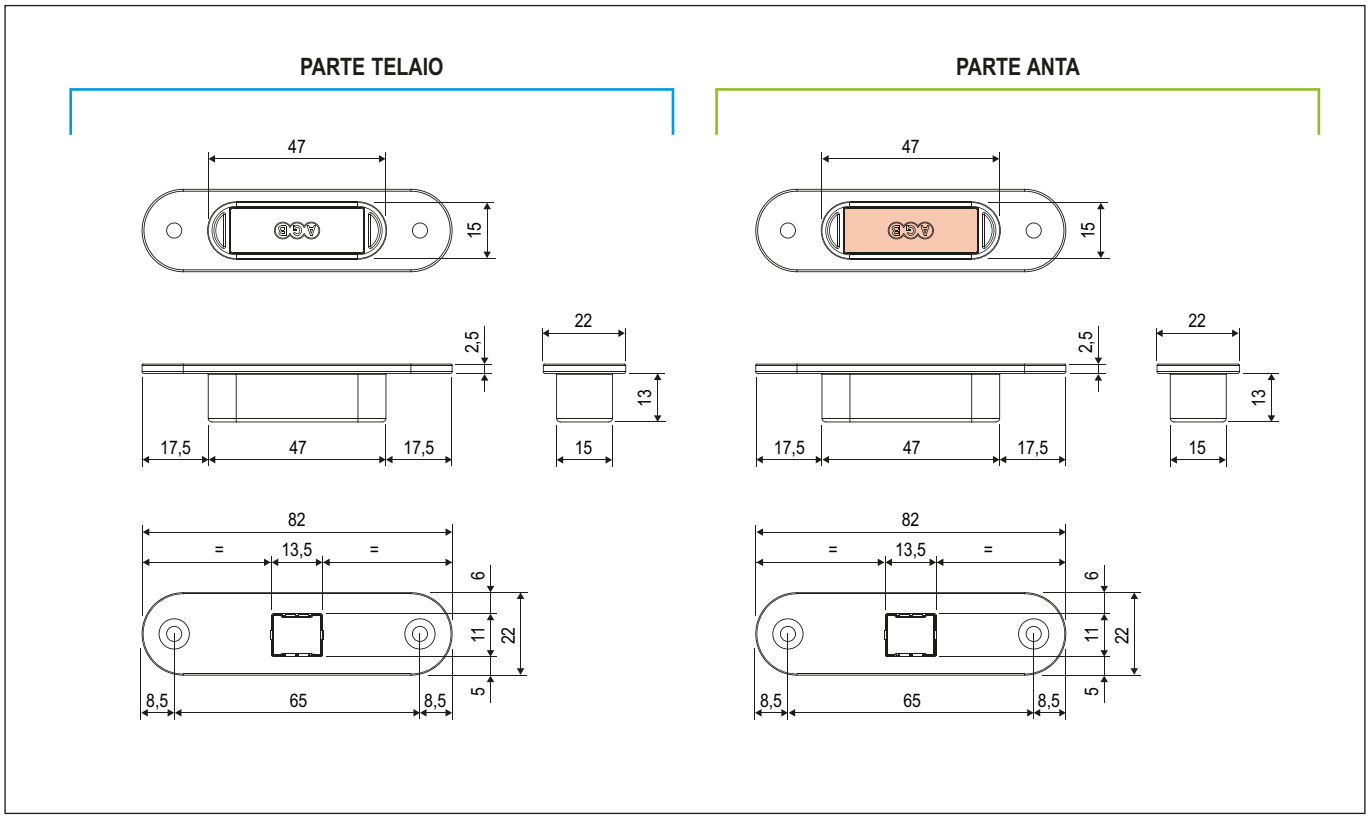

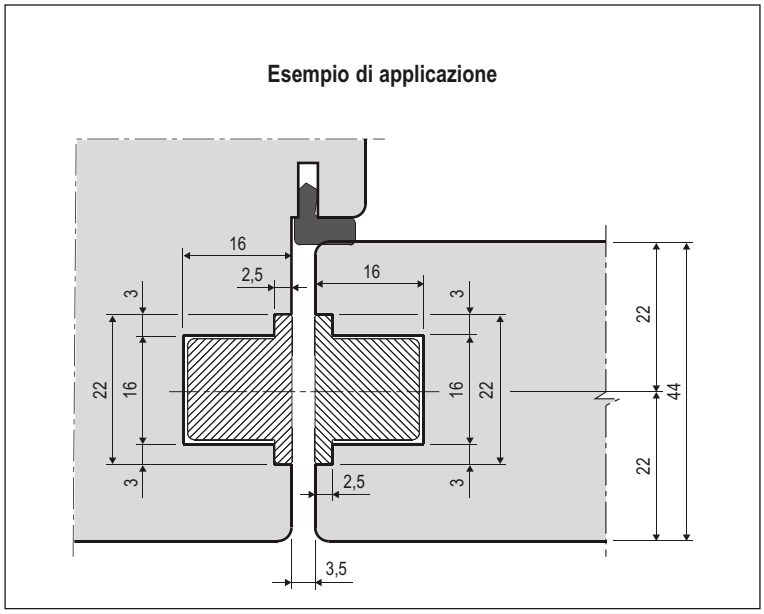

Specifiche d'ordine

Articolo
B02404.36.XX

NB. *Riferirsi al listino in vigore per verificare la disponibilità delle finiture.*