Deviatore e spessore per coprigiunto centrale per battuta senza guarnizione - asse 13, battuta 18/20 mm

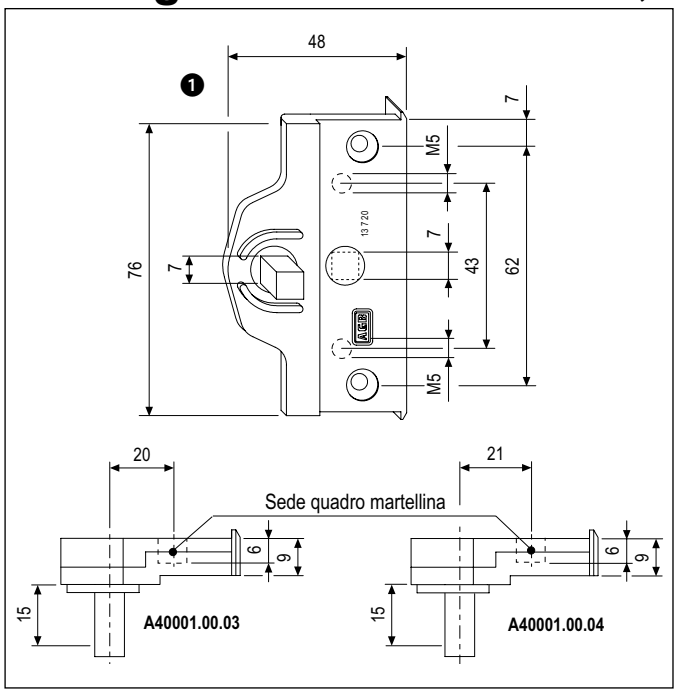

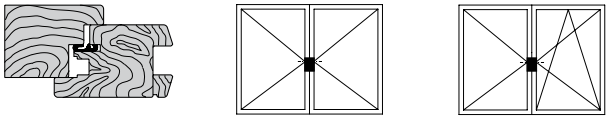

Descrizione

Scatole movimento per il posizionamento in asse della martellina su serramenti a 2 battenti dotati di coprigiunto centrale battuta 18 o 20. Da abbinare entrambi allo spessore compensatore art. A40907.CR.01

Utilizzo

Per serramenti aria 11/12 mm. Deve essere abbinato esclusivamente ai cremonesi entrata 15 mm, per aperture a bandiera o ad anta ribalta. La scelta del tipo di deviatore deve essere fatta in funzione della sezione del profilo e battuta:
- Serramento Asse 13 - Battuta 18 A40001.00.03, spessore A40907.CR.01
- Serramento Asse 13 - Battuta 20 A40001.00.04, spessore A40907.CR.01

Fissaggio

2 viti da 4,5x20, con filetto idoneo al materiale impiegato per la costruzione dell'infisso, per il fissaggio dall'interno della battuta. La martellina deve essere fissata con 2 viti M5, di lunghezza proporzionata allo spessore della battuta e del coprigiunto centrale.

NB. *Il deviatore deve essere assemblato al cremonese prima del montaggio sul montante del battente. Sono disponibili delle apposite dime per eseguire lo scasso di alloggiamento del deviatore e il posizionamento della martellina. Kit art. A39316.00.01 battuta senza guarnizione 18/20.*

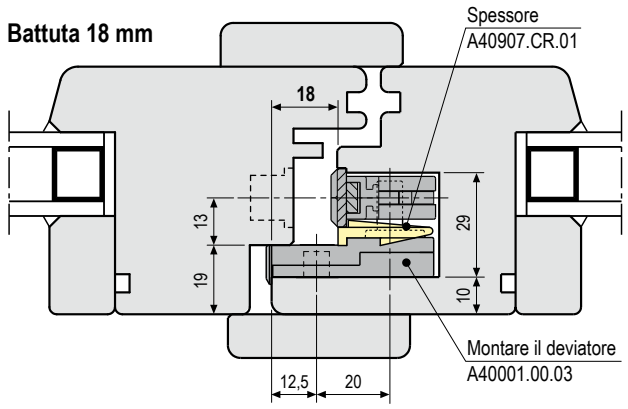

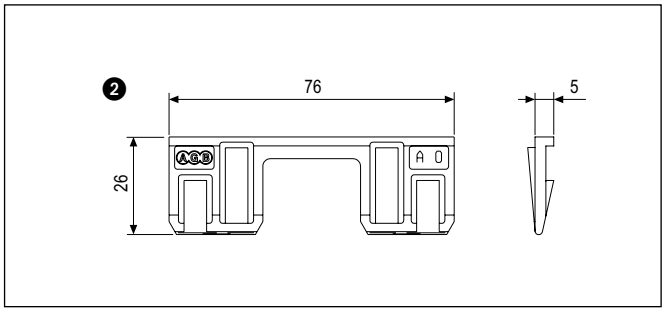

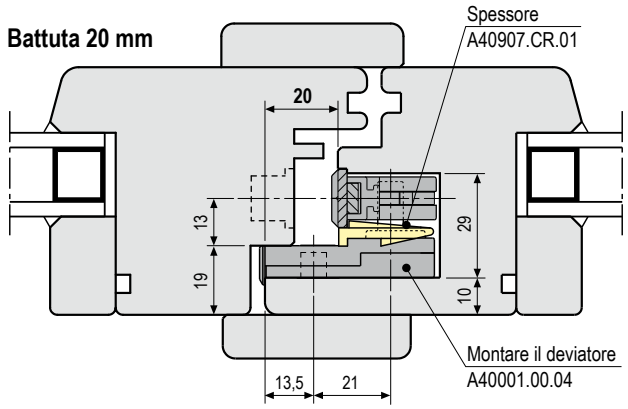

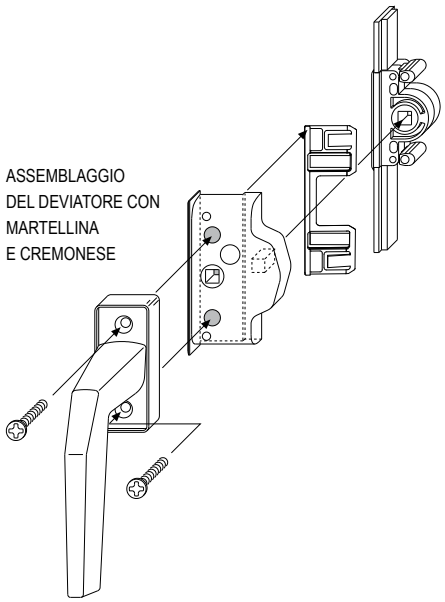

Specifiche d'ordine

Rif.	Articolo	Battuta	Descrizione
1	A40001.00.03	18	Deviatore per coprigiunto centrale guarnizione singola
	A40001.00.04	20	Deviatore per coprigiunto centrale guarnizione singola
2	A40907.CR.01	76x26x5	Spessore compensatore