Piastra di chiusura ad angolo spessore 7 mm

Descrizione

Piastra di chiusura ad angolo, con fori vite ad asola.

Utilizzo

Utilizzata per facilitare la foratura e il fissaggio nel caso di imposte a più ante, incernierate a muro o con imbotte, nei casi in cui manchi la battuta di fermo in corrispondenza dei traversi dell'imposta o della soglia.

NB. *Eventuali tolleranze di lavorazione possono essere compensate dalla registrazione effettuabile prima del fissaggio delle viti.*

- Utilizzare in combinazione con gancio di chiusura.
- Da non utilizzare in combinazione con gancio di chiusura curvo.

Fissaggio

Con 2 viti da 4x30 mm con filetto idoneo al materiale della soglia.
Nel caso di applicazione a muro deve essere fissata con tassello idoneo.

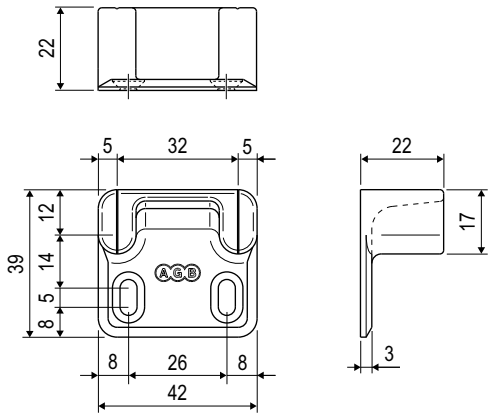

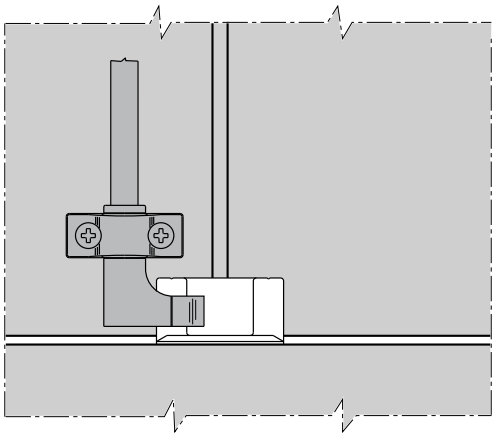

Specifiche d'ordine

Articolo
H00902.28.93

NB. *Riferirsi al listino in vigore per verificare la disponibilità delle finiture.*