Viti in acciaio per fissaggio cilindri

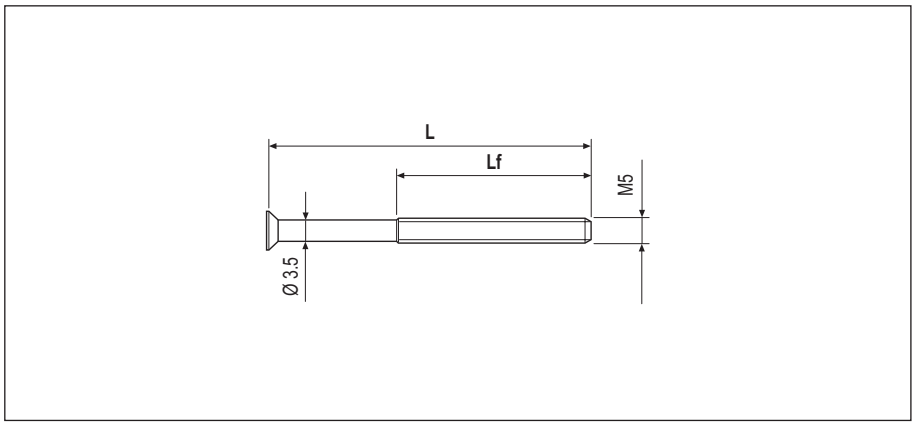

Materiale	Articolo	L	Lf	Entrata serratura
ACCIAIO	C00642.25.XX	31	27	25
	C00642.30.XX	36	32	30
	C00642.35.XX	41	37	35
	C00642.40.XX	46	40	40
	C00642.45.XX	51	40	45
	C00642.50.XX	56	45	50
	C00642.60.XX	66	40	60
	C00642.70.XX	76	51	70

NB. *Riferirsi al listino in vigore per verificare la disponibilità delle finiture.*