Mod. SCUDO 5000 con codolo da 63 mm

Caratteristiche

- Cilindro di sicurezza in ottone nichelato opaco con codolo da 63 mm accorciabile.
- 7 pistoncini attivi e contropistoncini.
- Spine antitrapano in acciaio temprato dal lato chiave.
- 5 chiavi piatte reversibili con collo allungato resistenti alla torsione, su involucro di protezione.
- Possibilità di personalizzazione dell'impugnatura con coperture di vari colori.
- Ingegno anti-strappo (inclinazione 23°) in acciaio.
- Vite di fissaggio cilindro nichelata, M5x76 mm.

Ottone nichelato opaco

Articolo	B	C	n° pistoncini
C52316	XX	XX	7
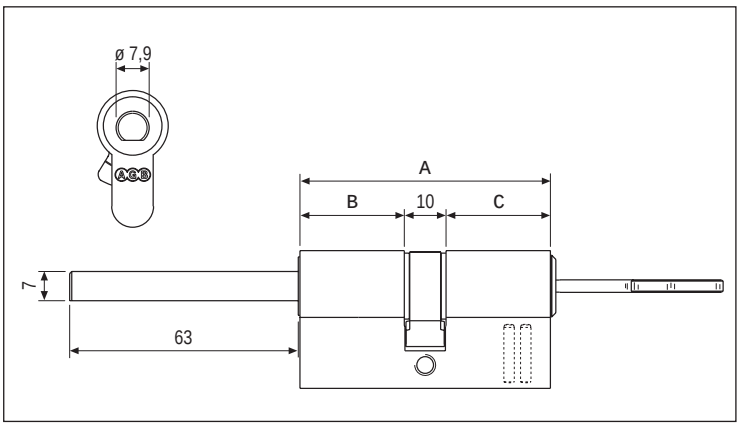
NB. *• Riferirsi al listino in vigore per verificare la disponibilità delle misure e di eventuali finiture speciali a richiesta.*