ixconnect | HÄFELE

Portata
I valori di portata sono indicativi e dipendono da:
- profondità della mensola
- tipo di fissaggio
- distribuzione del peso sulla mensola

→ Portata 150 kg/coppia, Hebgo

- Esecuzione: acciaio
- Caratteristiche: con arresto

Funzionamento
Per alzare basta sollevare il braccio portante e incastrare.
Per abbassare basta sollevare leggermente il braccio portante, per sbloccare l'arresto.

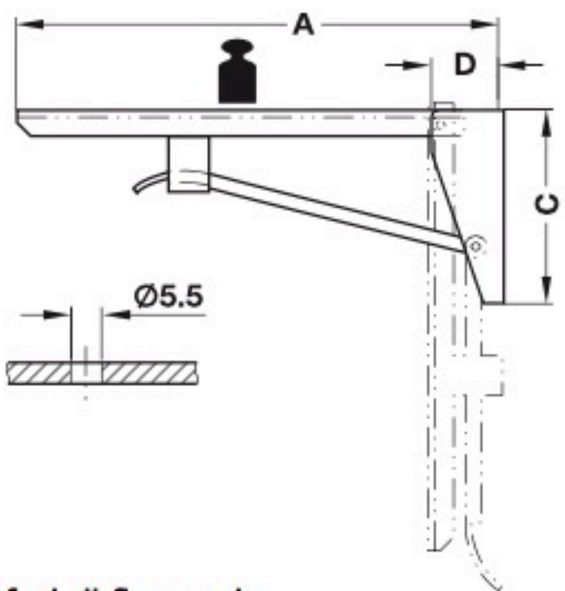

fori di fissaggio
per pannello

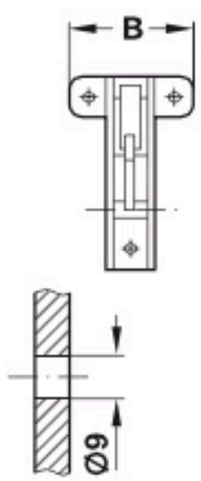

fori di fissaggio
sul muro

Misura A mm	Misura B mm	Misura C mm	Misura D mm	fondo grigio
330	82	134	50	287.42.403
380		134		287.42.412
480		152		287.42.421
580		178		287.42.430
680		178		287.42.449

Confezione: 1 pezzo